LORO-VERSAL EINZELABL.SENKR.1TLG.M.WD.

LORO-VERSAL single drain, vertical, one-piece, with stainless steel insulation DN 70

Opis

LORO-X VERSAL balcony drain, series K, one-piece, with thermal insulation, vertical outlet, with clamping flange, according to DIN EN 1253 with raised quality standard, made of stainless steel, consisting of drain pot, flange sealing ring, loose flange, drainage ring, holding fixture for strainer 100 x 100 mm (for installation height 10 - 130 mm), stainless steel strainer, DN70

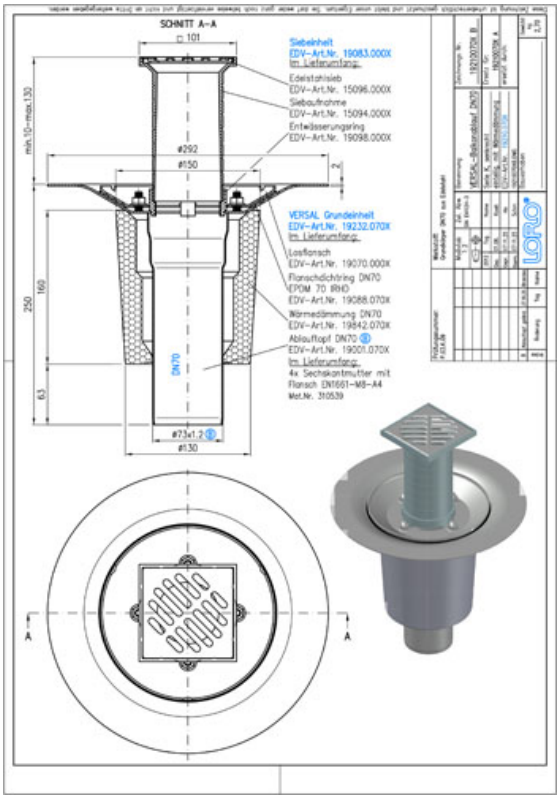

Podatki o izdelku

EAN koda	4038088036938
ETIM razred	EC011398
Nazivni premer	DN 70
Zunanje mere (VxŠxD)	292 x 292 x 260 mm
Teža	2,70 Kg (STK)
Skupina izdelkov	4
Carinska tarifna številka	73072980
Material / Barva	Edelstahl, Silber

Opomba za uporabo

LORO-VERSAL Serie K beinhaltet Einzelabläufe mit Klemmflansch. Serie K 1-teilig bestehend aus: Ablauftopf, Flanschdichtring, Losflansch, Entwässerungsring, Siebaufnahme quadratisch, 100 x 100 mm (für Aufbauhöhe 10 - 130 mm), Edelstahlsieb quadratisch, 94 x 94 mm, Klasse K. Serie K 2-teilig bestehend aus: Ablauftopf, Flanschdichtring, Losflansch, Dichtelement, Etageneinsatz (für Aufbauhöhe 80 - 120 mm), Flanschdichtring, Losflansch, Entwässerungsring, Siebaufnahme quadratisch, 100 x 100 mm (für Aufbauhöhe 10 - 130 mm), Edelstahlsieb quadratisch, 94 x 84mm, Klasse K. Die Serie K wird aus Edelstahl gefertigt. Einsatzgebiete Balkone mit Abdichtungsbahnen, Fliesen- oder Plattenbelag

Prenosi

Alles online

- Navodila za vgradnjo (PDF)
- Certifikat (PDF)
- CAD 2D (DXF)
- BIM 3D (IFC)
- Merska risba (PDF)
- Aufbauschema (PDF)
- CAD 3D (DWG)
- Prospekt (PDF)
- Podatkovni list sistema LX 1060
- BIM 3D (STEP)