LORO-VERSAL EINZELABL.SENKR.1TLG.M.WD.

LORO-VERSAL single drain vertical one-piece with insulation made of stainless steel DN 50

Описание

LORO-X VERSAL balcony drain, series K, one-piece, with thermal insulation, vertical outlet, with clamping flange, according to DIN EN 1253 with raised quality standard, made of stainless steel, consisting of drain pot, flange sealing ring, loose flange, drainage ring, holding fixture for strainer 100 x 100 mm (for installation height 10 - 130 mm), stainless steel strainer, DN50

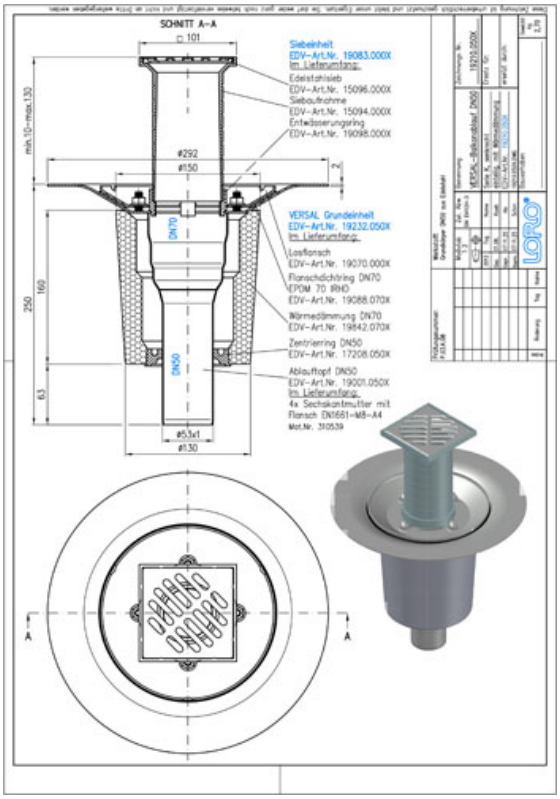

Данни за артикула

EAN код	**4038088036921**
ETIM клас	**EC011398**
Номинален диаметър	**DN 50**
Външни размери (ВхШхД)	**292 x 292 x 260 mm**
Тегло	**2,70 Kg (STK)**
Продуктова група	**4**
Митнически тарифен номер	**73072980**
Материал / Цвят	**Edelstahl, Silber**

Забележка за употреба

LORO-VERSAL Serie K beinhaltet Einzelabläufe mit Klemmflansch. Serie K 1-teilig bestehend aus: Ablauftopf, Flanschdichtring, Losflansch, Entwässerungsring, Siebaufnahme quadratisch, 100 x 100 mm (für Aufbauhöhe 10 - 130 mm), Edelstahlsieb quadratisch, 94 x 94 mm, Klasse K. Serie K 2-teilig bestehend aus: Ablauftopf, Flanschdichtring, Losflansch, Dichtelement, Etageneinsatz (für Aufbauhöhe 80 - 120 mm), Flanschdichtring, Losflansch, Entwässerungsring, Siebaufnahme quadratisch, 100 x 100 mm (für Aufbauhöhe 10 - 130 mm), Edelstahlsieb quadratisch, 94 x 84mm, Klasse K. Die Serie K wird aus Edelstahl gefertigt. Einsatzgebiete Balkone mit Abdichtungsbahnen, Fliesen- oder Plattenbelag

Изтегляния

Alles online

- Инструкция за монтаж (PDF)
- Сертификат (PDF)
- CAD 2D (DXF)
- BIM 3D (IFC)
- CAD чертеж (PDF)
- Aufbauschema (PDF)
- CAD 3D (DWG)
- Брошура (PDF)
- Системен технически лист LX 1058
- BIM 3D (STEP)