LORO-VERSAL EINZELABL.3GR.1TLG.O.WD.

LORO-VERSAL single drain 3 degrees one-piece without heat insulation stainless steel DN 50

Popis

LORO-X VERSAL balcony drain, series K, one-piece, without thermal insulation, lateral outlet 3 degrees, with clamping flange, according to DIN EN 1253 with raised quality standard, made of stainless steel, consisting of drain pot, flange sealing ring, loose flange, drainage ring, holding fixture for strainer 100 x 100 mm (for installation height 10 - 130 mm), stainless steel strainer, DN50

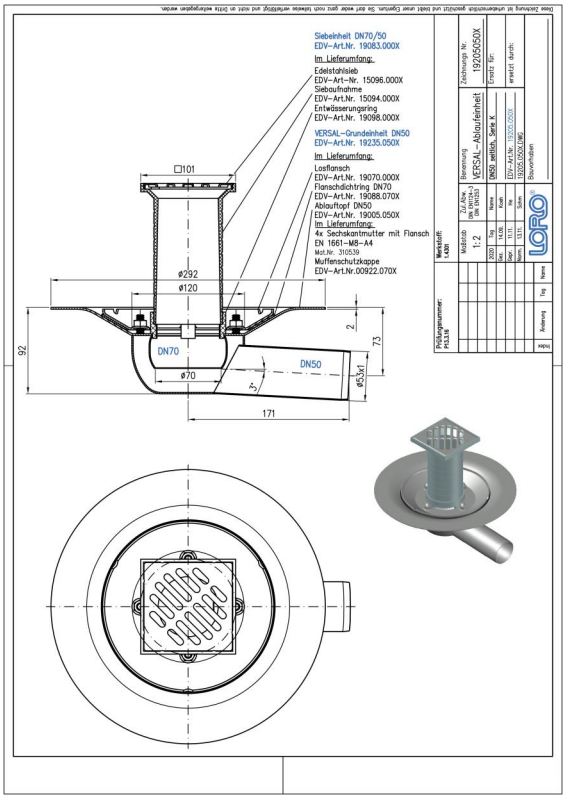

Údaje o artikli

EAN kód	**4038088036945**
ETIM trieda	**EC004949**
Menovitý priemer	**DN 50**
Vonkajšie rozmery (VxŠxH)	**292 x 319 x 109 mm**
Hmotnosť	**2,10 Kg (STK)**
Skupina produktov	**4**
Colný sadzobník	**73072980**
Materiál / Farba	**Edelstahl, Silber**

Pokyny na použitie

LORO-VERSAL Serie K beinhaltet Einzelabläufe mit Klemmflansch. Serie K 1-teilig bestehend aus: Ablauftopf, Flanschdichtring, Losflansch, Entwässerungsring, Siebaufnahme quadratisch, 100 x 100 mm (für Aufbauhöhe 10 - 130 mm), Edelstahlsieb quadratisch, 94 x 94 mm, Klasse K. Serie K 2-teilig bestehend aus: Ablauftopf, Flanschdichtring, Losflansch, Dichtelement, Etageneinsatz (für Aufbauhöhe 80 - 120 mm), Flanschdichtring, Losflansch, Entwässerungsring, Siebaufnahme quadratisch, 100 x 100 mm (für Aufbauhöhe 10 - 130 mm), Edelstahlsieb quadratisch, 94 x 84mm, Klasse K. Die Serie K wird aus Edelstahl gefertigt. Einsatzgebiete Balkone mit Abdichtungsbahnen, Fliesen- oder Plattenbelag

Na stiahnutie

Alles online

- Návod na montáž (PDF)
- Certifikát (PDF)
- CAD 3D (DWG)
- Rozmerový výkres (PDF)
- Aufbauschema (PDF)
- BIM 3D (STEP)
- Prospekt (PDF)
- CAD 2D (DXF)
- BIM 3D (IFC)