LORO-VERSAL EINZELABL.SENKR.1TLG.O.WD.

LORO-VERSAL single drain vertical one-piece without insulation stainless steel DN 50

Leírás

LORO-X VERSAL balcony drain, series K, one-piece, without thermal insulation, vertical outlet, with clamping flange, according to DIN EN 1253 with raised quality standard, made of stainless steel, consisting of drain pot, flange sealing ring, loose flange, drainage ring, holding fixture for strainer 100 x 100 mm (for installation height 10 - 130 mm), stainless steel strainer, DN50

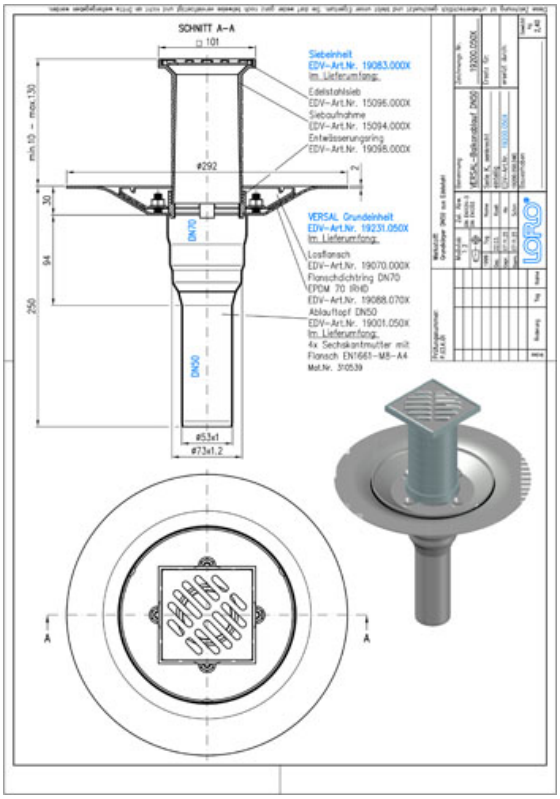

Cikkadatok

EAN kód	4038088036907
ETIM osztály	EC011398
Névleges átmérő	DN 50
Külső méretek (MxSzxH)	292 x 292 x 260 mm
Súly	2,40 Kg (STK)
Termékcsoport	4
Vámtarifaszám	73072980
Anyag / Szín	Edelstahl, Silber

Használati megjegyzés

LORO-VERSAL Serie K beinhaltet Einzelabläufe mit Klemmflansch. Serie K 1-teilig bestehend aus: Ablauftopf, Flanschdichtring, Losflansch, Entwässerungsring, Siebaufnahme quadratisch, 100 x 100 mm (für Aufbauhöhe 10 - 130 mm), Edelstahlsieb quadratisch, 94 x 94 mm, Klasse K. Serie K 2-teilig bestehend aus: Ablauftopf, Flanschdichtring, Losflansch, Dichtelement, Etageneinsatz (für Aufbauhöhe 80 - 120 mm), Flanschdichtring, Losflansch, Entwässerungsring, Siebaufnahme quadratisch, 100 x 100 mm (für Aufbauhöhe 10 - 130 mm), Edelstahlsieb quadratisch, 94 x 84mm, Klasse K. Die Serie K wird aus Edelstahl gefertigt. Einsatzgebiete Balkone mit Abdichtungsbahnen, Fliesen- oder Plattenbelag

Letöltések

Alles online

- Szerelési útmutató (PDF)
- Engedély (PDF)
- CAD 2D (DXF)
- BIM 3D (IFC)
- Méretrajz (PDF)
- Aufbauschema (PDF)
- CAD 3D (DWG)
- Prospektus (PDF)
- LX rendszer-adatlap 1058
- BIM 3D (STEP)