LORO-VERSAL EINZELABL.SENKR.1TLG.O.WD.

LORO-VERSAL Einzelablauf senkrecht einteilig ohne Wärmedämmung Edelstahl DN 50

Beschreibung

LORO-X VERSAL Balkonablauf, Serie K, einteilig ohne Wärmedämmung, Auslauf senkrecht, mit Klemmflansch, nach DIN EN 1253 mit erhöhtem Qualitätsstandard, aus Edelstahl, bestehend aus Ablauftopf, Flanschdichtring, Losflansch, Entwässerungsring, Siebaufnahme 100 x 100 mm (für Aufbauhöhe 10 - 130 mm), Edelstahlsieb, DN 50

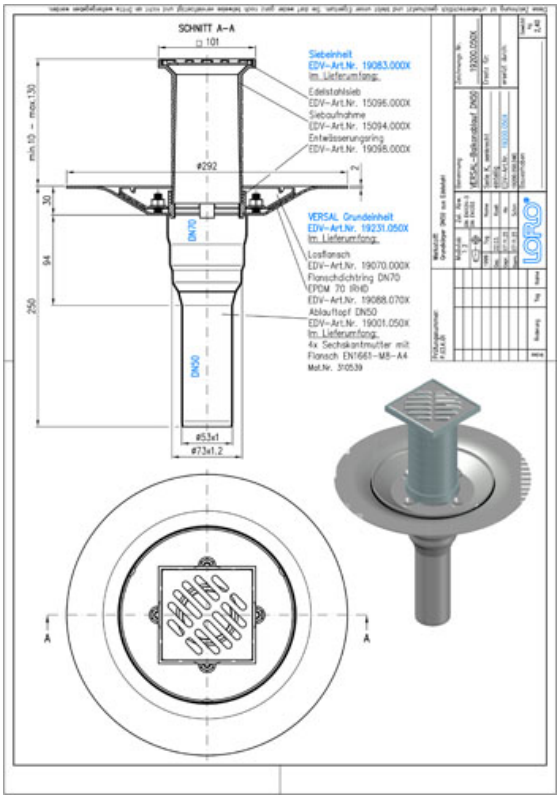

Artikeldaten

EAN-Code	**4038088036907**
ETIM Klasse	**EC011398**
Nennweite	**DN 50**
Außenmaße (HxBxL)	**292 x 292 x 260 mm**
Gewicht	**2,40 Kg (STK)**
Warengruppe	**4**
Zolltarifnummer	**73072980**
Material / Farbe	**Edelstahl, Silber**

Verwendungshinweis

LORO-VERSAL Serie K beinhaltet Einzelabläufe mit Klemmflansch. Serie K 1-teilig bestehend aus: Ablauftopf, Flanschdichtring, Losflansch, Entwässerungsring, Siebaufnahme quadratisch, 100 x 100 mm (für Aufbauhöhe 10 - 130 mm), Edelstahlsieb quadratisch, 94 x 94 mm, Klasse K. Serie K 2-teilig bestehend aus: Ablauftopf, Flanschdichtring, Losflansch, Dichtelement, Etageneinsatz (für Aufbauhöhe 80 - 120 mm), Flanschdichtring, Losflansch, Entwässerungsring, Siebaufnahme quadratisch, 100 x 100 mm (für Aufbauhöhe 10 - 130 mm), Edelstahlsieb quadratisch, 94 x 84mm, Klasse K. Die Serie K wird aus Edelstahl gefertigt. Einsatzgebiete Balkone mit Abdichtungsbahnen, Fliesen- oder Plattenbelag

Downloads

Alles online

- Verlegeanleitung (PDF)
- Zulassung (PDF)
- CAD 2D (DXF)
- BIM 3D (IFC)
- Maßzeichnung (PDF)
- Aufbauschema (PDF)
- CAD 3D (DWG)
- Prospekt (PDF)
- System-Datenblatt LX 1058
- BIM 3D (STEP)