LORO-PELLET LÜFTUNGSDECKEL M.FESTKUPPLG.

LORO-Pellet grounding lid with fixed coupling including plug-in lock and chain

Opis

LORO-X pellet ventilation cover with fixed coupling, made of aluminium, including key lock and chain

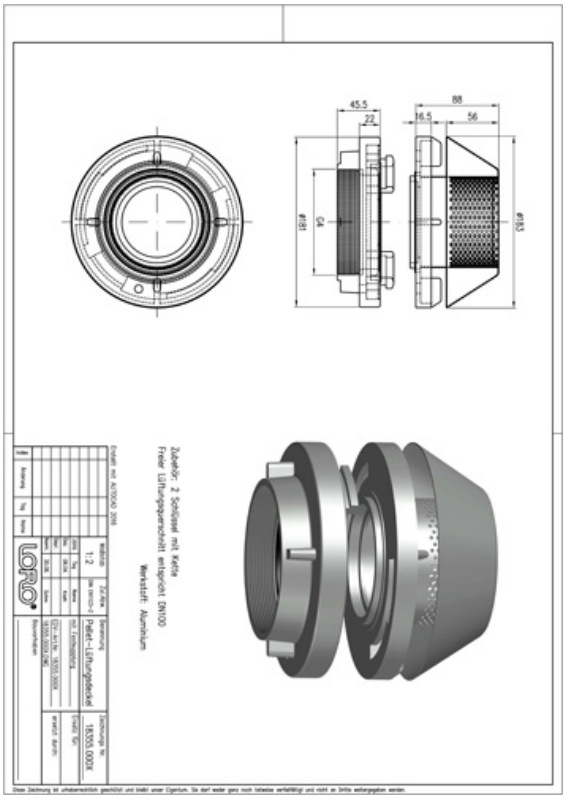

Podatki o izdelku

EAN koda	**4038088092224**
ETIM razred	**EC011223**
Zunanje mere (VxŠxD)	**185 x 185 x 80 mm**
Teža	**1,59 Kg (STK)**
Skupina izdelkov	**5**
Carinska tarifna številka	**76090000**
Material / Barva	**Stahl feuerverzinkt, Silber**

Opomba za uporabo

Holzpellets für Pelletheizung werden mit Tankwagen angeliefert und direkt in den Lagerraum eingeblasen. Dazu werden Befüll- und Entlüftungsleitungen mit Kupplung und Verschlussdeckel benötigt, die durch die Außenwand des Hauses geführt werden. Liegt der Pellet-Lagerraum nicht direkt an einer Außenwand, müssen weiterführende Leitungen eingesetzt werden.Für diesen Einsatzfall bieten sich LORO-X Rohre, feuerverzinkt, ohne Innenbeschichtung mit der millionenfach bewährten Steckmuffenverbindung in idealer Weise an: formstabil, nicht brennbar, druckfest mit LORO-X

Prenosi

Alles online

- Navodila za vgradnjo (PDF)
- CAD 2D (DXF)
- BIM 3D (IFC)
- Merska risba (PDF)
- CAD 3D (DWG)
- Prospekt (PDF)
- BIM 3D (STEP)