LORO-X SCHALUNGSPILZ F.SR.V,DN 100

LORO-X formwork mushroom for series V DN 100

Descriere

LORO-X balcony drain formwork dome, series V, one-piece, , with raised quality standard, DN100

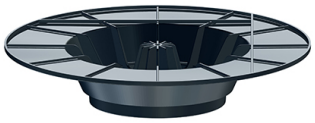

Date articol

Cod EAN	4038088106037
Clasă ETIM	EC004517
Diametru nominal	DN 100
Dimensiuni exterioare (ÎxLxA)	305 x 305 x 60 mm
Greutate	0,26 Kg (STK)
Grupă de produse	4
Număr tarif vamal	39269097
Material / Culoare	PP Sabic QR675K, Schwarz

Notă de utilizare

kein Verwendungshinweis notwendig

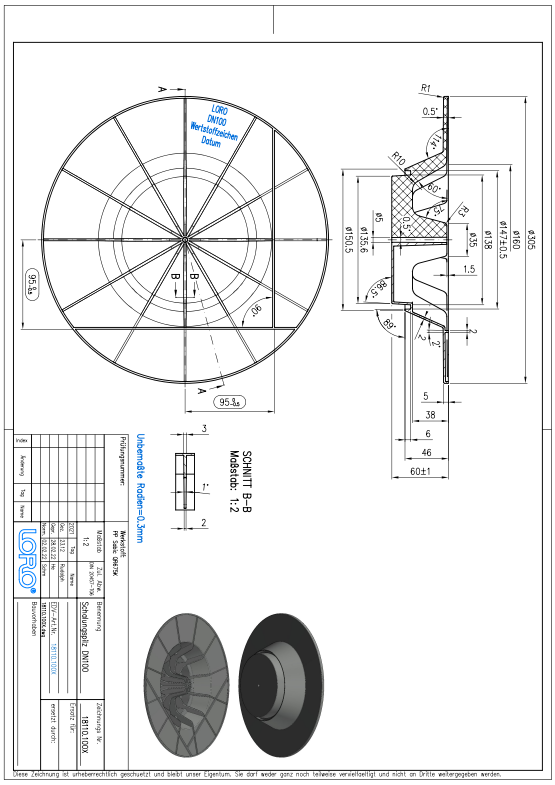

Descărcări

Alles online

- Instrucțiuni de montaj (PDF)
- Certificat (PDF)
- CAD 3D (DWG)
- Desen CAD (PDF)
- Aufbauschema (PDF)
- BIM 3D (STEP)
- Broșură (PDF)
- CAD 2D (DXF)
- BIM 3D (IFC)