LX-WÄRMEDÄMMUNG A. STYROPOR SENKR. DN70

LORO-X vertical polystyrene heat insulation for series V E F DJ and DL DN 70

Descriere

LORO thermal insulation made of styrofoam B1, vertical, for Series V, E, F, O, DJ and DL, DN 70

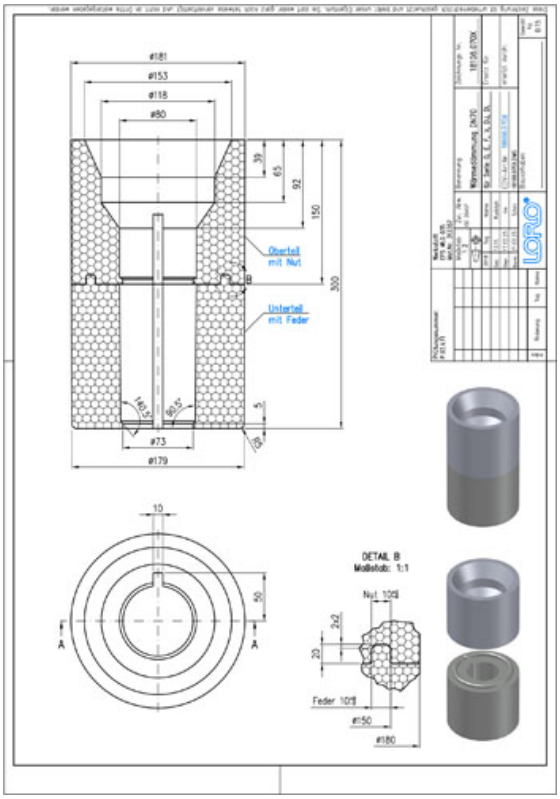

Date articol

Cod EAN	4038088103067
Clasă ETIM	EC003636
Diametru nominal	DN 70
Lungime/grad nominal	300
Dimensiuni exterioare (ÎxLxA)	181 x 181 x 300 mm
Greutate	0,15 Kg (STK)
Grupă de produse	4
Număr tarif vamal	39239000
Material / Culoare	EPS WLG, Weiss

Notă de utilizare

kein Verwendungshinweis notwendig

Descărcări

Alles online

Instructiuni de montaj (PDF)
Certificat (PDF)
CAD 3D (DWG)
Desen CAD (PDF)
Aufbauschema (PDF)
BIM 3D (STEP)
Broșură (PDF)
CAD 2D (DXF)
BIM 3D (IFC)