LORO-X SCHALUNGSGLOCKE DN 100

LORO-X formwork bell DN 100

Tekst przetargowy

LORO formwork dome, made of plastic, for pushing onto LORO-X steel discharge pipes, LORO balcony drains and LORO-pipe openings, DN100



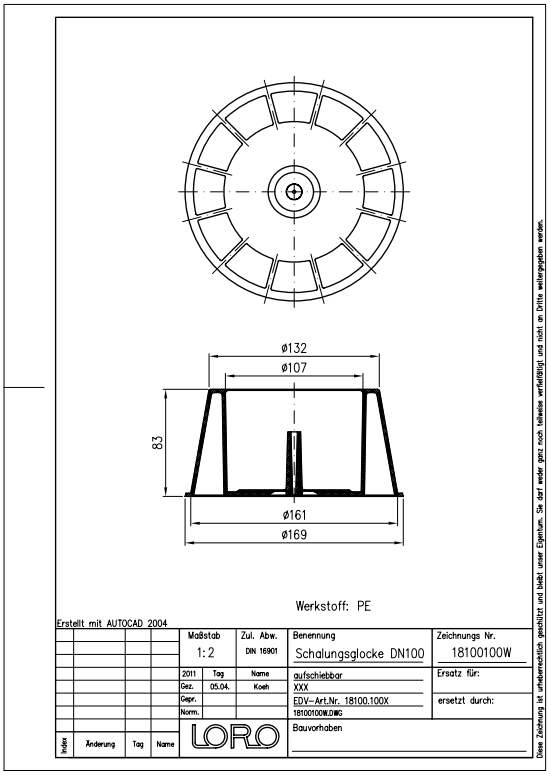

Dane artykułu

Kod EAN	4038088012345
Klasa ETIM	EC010906
Średnica nominalna	DN 100
Wymiary zewnętrzne (WxSxD)	169 x 169 x 83 mm
Waga	0,30 Kg (STK)
Grupa produktów	1
Numer taryfy celnej	39269097
Materiał / Kolor	Kunststoff

Wskazówki dotyczące użytkowania

kein Verwendungshinweis notwendig

Pobieranie

Alles online

Instrukcja montażu (PDF)
CAD 2D (DXF)
Rysunek wymiarowy (PDF)
CAD (DWG)
Broszura (PDF)