LORO-ABDECKROSETTE BALKONE.F.ROHR SER.K,

LORO cover rosette balconies for pipe series K DN 50

Popis

LORO balcony drain collar for covering the slab piercing underneath the balcony slab, made of stainless steel 1.4301, with feed-through for LORO-X pipe, for balcony drain series K, DN50

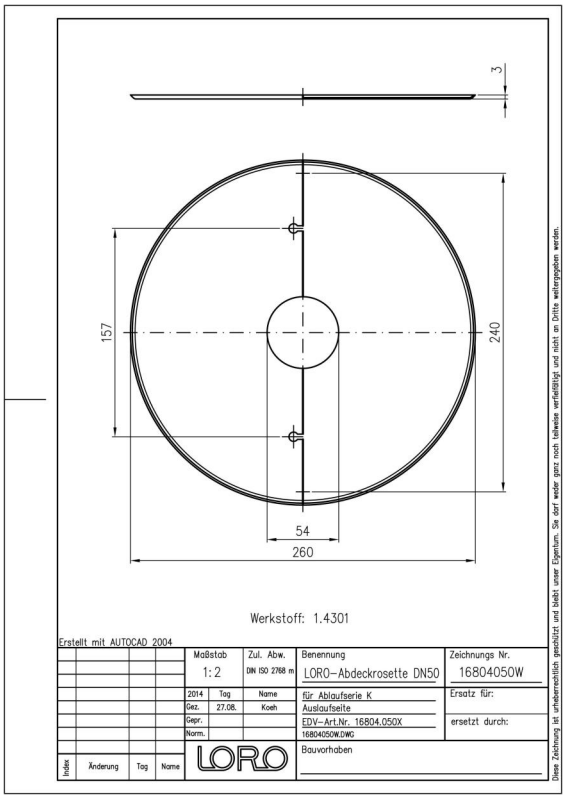

Údaje o artikli

EAN kód	4038088066256
ETIM trieda	EC011560
Menovitý priemer	DN 50
Vonkajšie rozmery (VxŠxH)	260 x 260 x 3 mm
Hmotnosť	0,43 Kg (STK)
Skupina produktov	4
Colný sadzobník	73072980
Materiál / Farba	Edelstahl, Silber

Pokyny na použitie

kein Verwendungshinweis notwendig

Na stiahnutie

Alles online

Návod na montáž (PDF)
Rozmerový výkres (PDF)
Prospekt (PDF)
Certifikát (PDF)
CAD 2D (DXF)
CAD 3D (DWG)
BIM 3D (STEP)
BIM 3D (IFC)