LORO-ABDECKROSETTE BALKONE.F.MUFFE SER.A

LORO cover rosette balconies for pipe series A BEFFFGGFI DN 50

Beschrijving

LORO balcony drain collar for covering the slab piercing underneath the balcony slab, made of stainless steel 1.4301, with feed-through for socket, for balcony drain series A, B, BE, E, F, FF, G, GF, I, IK, DN50

Artikelgegevens

EAN-code	4038088066201
ETIM Klasse	EC011560
Nominale diameter	DN 50
Buitenafmetingen (HxBxL)	180 x 180 x 3 mm
Gewicht	0,15 Kg (STK)
Productgroep	4
Douanetariefnummer	73072980
Materiaal / Kleur	Edelstahl, Silber

Gebruiksaanwijzing

kein Verwendungshinweis notwendig

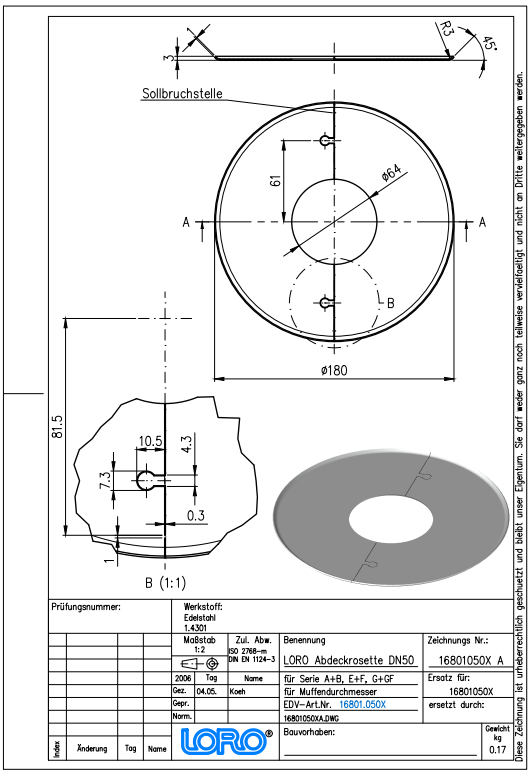

Downloads

Alles online

[Installatiehandleiding (PDF)](#) [Maattekening (PDF)](#) [Brochure (PDF)](#)
[CAD 2D (DXF)](#) [CAD 3D (DWG)](#) [BIM 3D (STEP)](#)
[BIM 3D (IFC)](#)