LORO-VERSAL DIREKTABL.SER.J, 40-170MM DE

LORO-VERSAL Direct Drain J Series 40-170 mm Ceiling thickness for lower balconies DN 100

Descripción

LORO-X VERSAL direct balcony drain, series J with clamping ring, one-piece, without thermal insulation, vertical outlet, according to DIN EN 1253 with raised quality standard, made of steel, hot-dip galvanized, with long-life coating according to DIN EN ISO 2178 on the basis of a 2-component epoxy combination, colour: red-brown, consisting of drain body with long socket, connecting thread and conical sealing, downpipe length 350 mm, for slab thickness 40 - 170 mm, for lower balconies, DN100

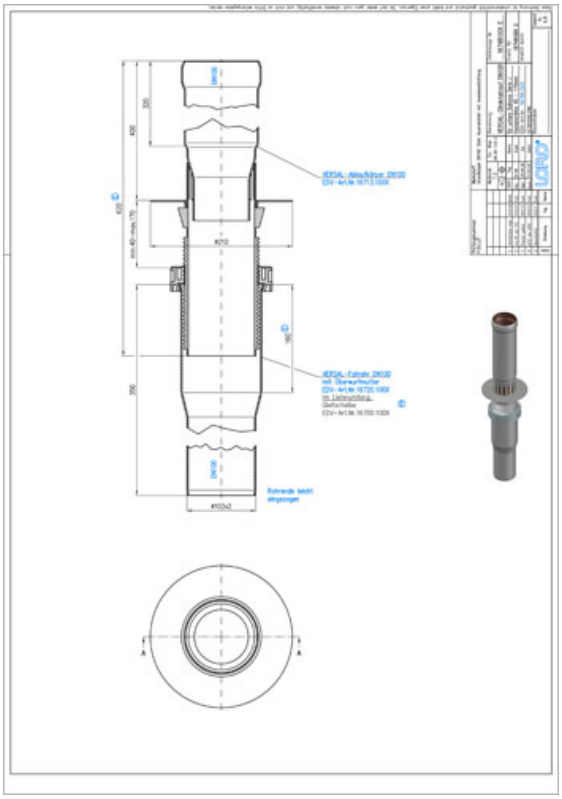

Datos del artículo

Código EAN	4038088052648
Clase ETIM	EC011398
Diámetro nominal	DN 100
Longitud/grado nominal	350
Medidas exteriores (AxAxL)	210 x 210 x 875 mm
Peso	6,80 Kg (STK)
Grupo de productos	4
Número de arancel aduanero	73089098
Material / Color	Stahl feuerverzinkt, Silber

Nota de uso

LORO-VERSAL Serie J beinhaltet Direktabläufe aus feuerverzinktem Stahl mit Stützrand für Flüssigkunststoffabdichtungen. Auch für die einfache Sanierung geeignet. Mit Gewinde Schnelle Verlegung mit Gewinde: Der Direktablauf mit Außengewinde wird von der Oberseite der Balkonplatte durch die Kernbohrung geführt und einfach mit dem Innengewinde des unteren Fallrohres mit Überwurfmutter stufenlos fest verschraubt. Vorteile: Kein festsetzen und ausrichten notwendig. Auffüllen der Kernbohrung entfällt. Kernbohrung wird durch die Überwurfmutter verdeckt. Abdeckrosetten entfallen. Formstabiles LORO-X Fallrohr. Bei Serie J werden Kompletteinheiten mit Gewinde unterschieden in: - für untere Balkone (kurzes Rohr)

Descargas

Alles online

Instrucciones de instalación (PDF)
Certificado (PDF)
CAD 2D (DXF)
BIM 3D (IFC)
Dibujo dimensional (PDF)
Aufbauschema (PDF)
CAD 3D (DWG)
Folleto (PDF)
Ficha técnica del sistema LX 1054
BIM 3D (STEP)