LORO-VERSAL DIREKTABL.SER.J, 40-170MM DE

LORO-VERSAL Direct Drain J Series 40-170 mm Ceiling thickness for lower balconies DN 100

Popis

LORO-X VERSAL direct balcony drain, series J with clamping ring, one-piece, without thermal insulation, vertical outlet, according to DIN EN 1253 with raised quality standard, made of steel, hot-dip galvanized, with long-life coating according to DIN EN ISO 2178 on the basis of a 2-component epoxy combination, colour: red-brown, consisting of drain body with long socket, connecting thread and conical sealing, downpipe length 350 mm, for slab thickness 40 - 170 mm, for lower balconies, DN100

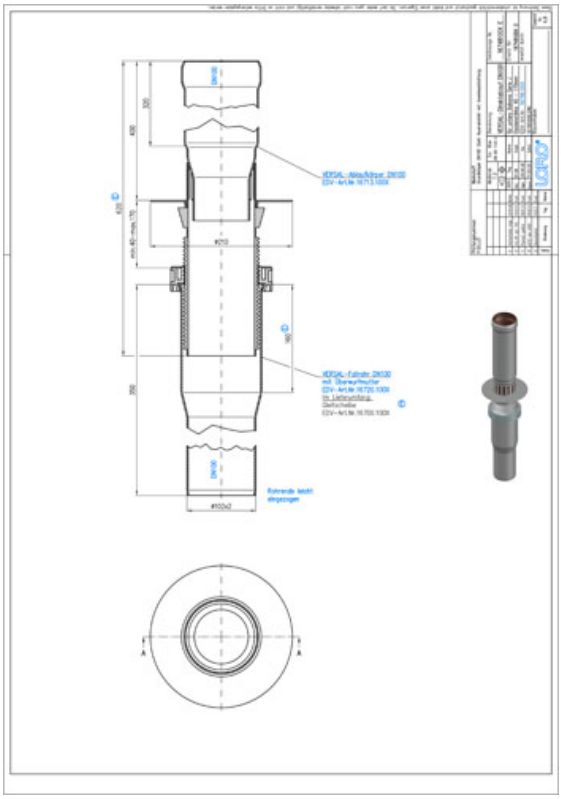

Údaje o artikli

EAN kód	4038088052648
ETIM trieda	EC011398
Menovitý priemer	DN 100
Menovitá dĺžka/stupeň	350
Vonkajšie rozmery (VxŠxH)	210 x 210 x 875 mm
Hmotnosť	6,80 Kg (STK)
Skupina produktov	4
Colný sadzobník	73089098
Materiál / Farba	Stahl feuerverzinkt, Silber

Pokyny na použitie

LORO-VERSAL Serie J beinhaltet Direktabläufe aus feuerverzinktem Stahl mit Stützrand für Flüssigkunststoffabdichtungen. Auch für die einfache Sanierung geeignet. Mit Gewinde Schnelle Verlegung mit Gewinde: Der Direktablauf mit Außengewinde wird von der Oberseite der Balkonplatte durch die Kernbohrung geführt und einfach mit dem Innengewinde des unteren Fallrohres mit Überwurfmutter stufenlos fest verschraubt. Vorteile: Kein festsetzen und ausrichten notwendig. Auffüllen der Kernbohrung entfällt. Kernbohrung wird durch die Überwurfmutter verdeckt. Abdeckrosetten entfallen. Formstabiles LORO-X Fallrohr. Bei Serie J werden Kompletteinheiten mit Gewinde unterschieden in: - für untere Balkone (kurzes Rohr)

Na stiahnutie

Alles online

- Návod na montáž (PDF)
- Certifikát (PDF)
- CAD 2D (DXF)
- BIM 3D (IFC)
- Rozmerový výkres (PDF)
- Aufbauschema (PDF)
- CAD 3D (DWG)
- Prospekt (PDF)
- Systémový dátový list LX 1054
- BIM 3D (STEP)