# LORO-VERSAL DIREKTABL.SER.J, 40-170MM DE

**LORO-VERSAL Direct Drain J Series 40-170 mm Ceiling thickness for lower balconies DN 100**

## Leírás

LORO-X VERSAL direct balcony drain, series J with clamping ring, one-piece, without thermal insulation, vertical outlet, according to DIN EN 1253 with raised quality standard, made of steel, hot-dip galvanized, with long-life coating according to DIN EN ISO 2178 on the basis of a 2-component epoxy combination, colour: red-brown, consisting of drain body with long socket, connecting thread and conical sealing, downpipe length 350 mm, for slab thickness 40 - 170 mm, for lower balconies, DN100

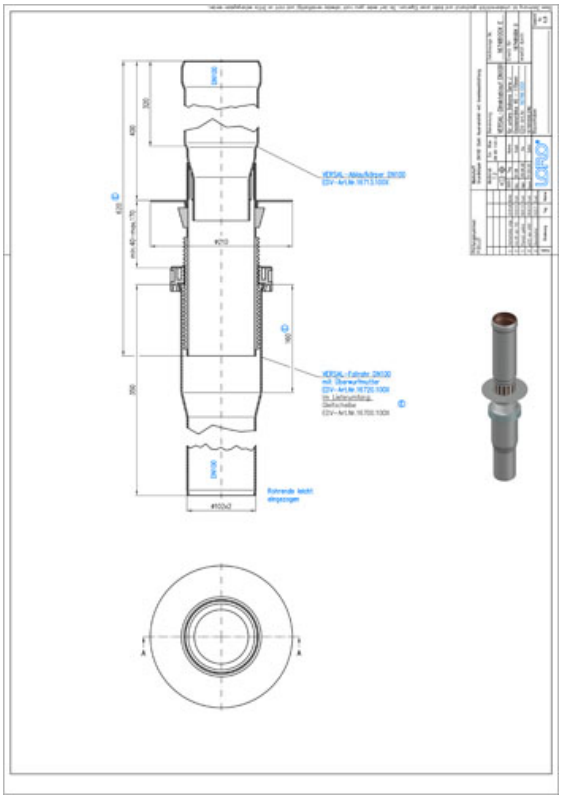

## Cikkadatok

| | |
|---|---|
| EAN kód | 4038088052648 |
| ETIM osztály | EC011398 |
| Névleges átmérő | DN 100 |
| Névleges hossz/fok | 350 |
| Külső méretek (MxSzxH) | 210 x 210 x 875 mm |
| Súly | 6,80 Kg (STK) |
| Termékcsoport | 4 |
| Vámtarifaszám | 73089098 |
| Anyag / Szín | Stahl feuerverzinkt, Silber |

## Használati megjegyzés

LORO-VERSAL Serie J beinhaltet Direktabläufe aus feuerverzinktem Stahl mit Stützrand für Flüssigkunststoffabdichtungen. Auch für die einfache Sanierung geeignet. Mit Gewinde Schnelle Verlegung mit Gewinde: Der Direktablauf mit Außengewinde wird von der Oberseite der Balkonplatte durch die Kernbohrung geführt und einfach mit dem Innengewinde des unteren Fallrohres mit Überwurfmutter stufenlos fest verschraubt. Vorteile: Kein festsetzen und ausrichten notwendig. Auffüllen der Kernbohrung entfällt. Kernbohrung wird durch die Überwurfmutter verdeckt. Abdeckrosetten entfallen. Formstabiles LORO-X Fallrohr. Bei Serie J werden Kompletteinheiten mit Gewinde unterschieden in: - für untere Balkone (kurzes Rohr)

## Letöltések

Alles online

- Szerelési útmutató (PDF)
- Engedély (PDF)
- CAD 2D (DXF)
- BIM 3D (IFC)
- Méretrajz (PDF)
- Aufbauschema (PDF)
- CAD 3D (DWG)
- Prospektus (PDF)
- LX rendszer-adatlap 1054
- BIM 3D (STEP)