LORO-X DIRECT DRAIN WITH BELL TYPE I

LORO-X balcony direct drain series I 200 mm with bell DN 100

Περιγραφή

LORO-X direct balcony drain, series I with dome, one-piece, without thermal insulation, vertical outlet, according to DIN EN 1253 with raised quality standard, made of steel, hot-dip galvanized, with long-life coating according to DIN EN ISO 2178 on the basis of a 2-component epoxy combination, colour: red-brown, for slab thickness 200 mm, without strainer, DN100

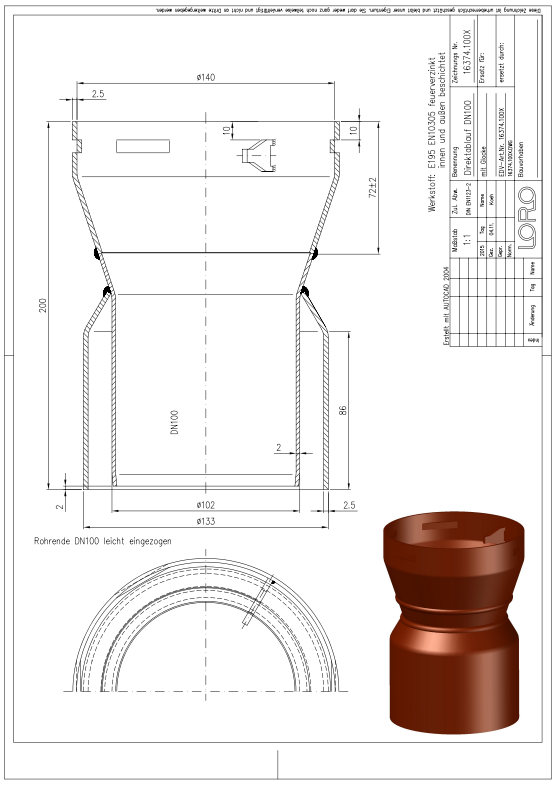

Στοιχεία προϊόντος

Κωδικός EAN	**4038088009857**
Κατηγορία ETIM	**EC004949**
Ονομαστική διάμετρος	**DN 100**
Εξωτερικές διαστάσεις (ΥxΠxΜ)	**145 x 145 x 200 mm**
Βάρος	**2,20 Kg (STK)**
Ομάδα προϊόντων	**4**
Δασμολογικός αριθμός	**73089098**
Υλικό / Χρώμα	**Stahl feuerverzinkt, Silber**

Σημείωση χρήσης

Serie I beinhaltet Direktabläufe "mit Glocke" als senkrechte und seitliche Ausführung. Für die Sanierung von Balkonen (mit Kernbohrung) empfehlen wir die Serie IK mit Klemmkragen. Glocke Als Glocke wird die glockenähnliche Bauform der Unterseite der Serie I und IK zum einbetonieren bezeichnet. Die Glocke besteht dabei aus einem Innenrohr (medienführend) und einem ringspaltbildenden Außenrohr. Zwischen beiden entsteht ein Ringspalt, in den die Muffe der Fallleitung von unten aufgeschoben werden kann. Auf eine separate Schalungsglocke kann somit verzichtet werden. Einsatzgebiete Balkone aus Betonfertigteilen aus wasserundurchlässigem Beton, ohne zusätzlichen Belag.

Λήψεις

Alles online

Οδηγίες εγκατάστασης (PDF)
Έγκριση (PDF)
Φύλλο δεδομένων συστήματος LX 1018
CAD 2D (DXF)
BIM 3D (IFC)

Σχέδιο διαστάσεων (PDF)
Aufbauschema (PDF)
Φύλλο δεδομένων συστήματος LX 993
CAD 3D (DWG)

Φυλλάδιο (PDF)
Φύλλο δεδομένων συστήματος LX 1017
Φύλλο δεδομένων συστήματος LX 994
BIM 3D (STEP)