LORO-X DIRECT DRAIN WITH BELL TYPE I

LORO-X balcony direct drain series I 200 mm with bell DN 50

Description

LORO-X direct balcony drain, series I with dome, one-piece, without thermal insulation, vertical outlet, according to DIN EN 1253 with raised quality standard, made of steel, hot-dip galvanized, with long-life coating according to DIN EN ISO 2178 on the basis of a 2-component epoxy combination, colour: red-brown, for slab thickness 200 mm, without strainer, DN50

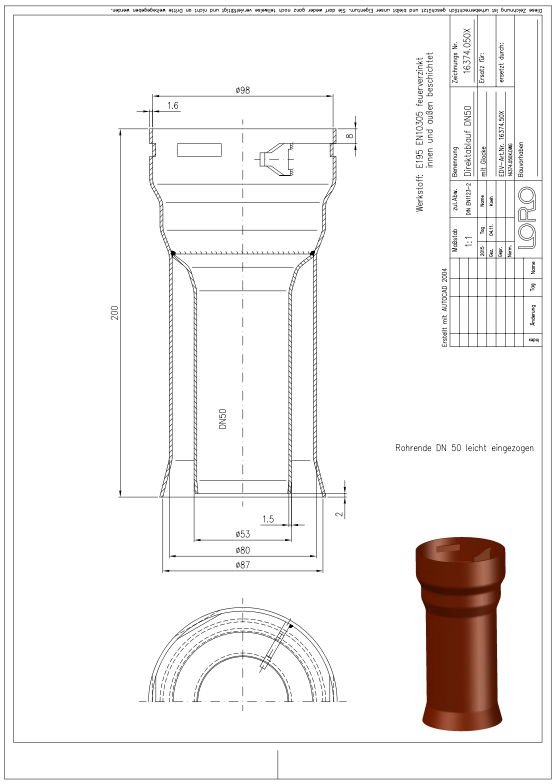

Article information

EAN Code	4038088009833
ETIM Class	EC004949
Nominal diameter	DN 50
Outside measurements (HxWxL)	102 x 102 x 200 mm
Weight	1,10 Kg (STK)
Product group	4
Customs tariff number	73089098
Material / Color	Stahl feuerverzinkt, Silber

Usage note

Serie I beinhaltet Direktabläufe "mit Glocke" als senkrechte und seitliche Ausführung. Für die Sanierung von Balkonen (mit Kernbohrung) empfehlen wir die Serie IK mit Klemmkragen. Glocke Als Glocke wird die glockenähnliche Bauform der Unterseite der Serie I und IK zum einbetonieren bezeichnet. Die Glocke besteht dabei aus einem Innenrohr (medienführend) und einem ringspaltbildenden Außenrohr. Zwischen beiden entsteht ein Ringspalt, in den die Muffe der Fallleitung von unten aufgeschoben werden kann. Auf eine separate Schalungsglocke kann somit verzichtet werden. Einsatzgebiete Balkone aus Betonfertigteilen aus wasserundurchlässigem Beton, ohne zusätzlichen Belag.

Downloads

Alles online

- Installation (PDF)
- Certificate (PDF)
- System data sheet LX 1014
- CAD 2D (DXF)
- BIM 3D (IFC)
- CAD drawing (PDF)
- Aufbauschema (PDF)
- System data sheet LX 989
- CAD 3D (DWG)
- Brochure (PDF)
- System data sheet LX 1013
- System data sheet LX 990
- BIM 3D (STEP)