LORO-X DIRECT DRAIN WITH BELL TYPE I

LORO-X balcony direct drain series I 180 mm with bell DN 70

Popis

LORO-X direct balcony drain, series I with dome, vertical outlet, according to DIN EN 1253 with raised quality standard, made of steel, hot-dip galvanized, with long-life coating according to DIN EN ISO 2178 on the basis of a 2-component epoxy combination, colour: red-brown, for slab thickness 180 mm, without strainer, DN70

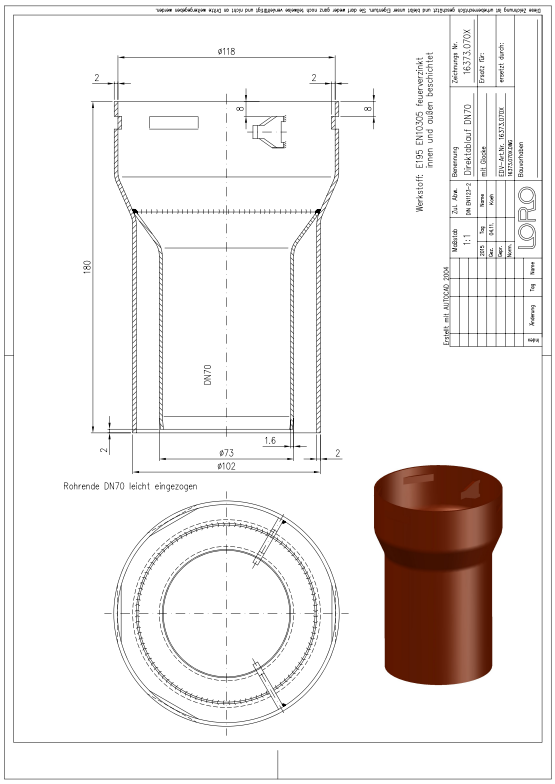

Údaje o artiklu

EAN kód	4038088009819
ETIM třída	EC004949
Jmenovitý průměr	DN 70
Vnější rozměry (VxŠxD)	122 x 122 x 180 mm
Hmotnost	1,50 Kg (STK)
Skupina produktů	4
Celní sazebník	73089098
Materiál / Barva	Stahl feuerverzinkt, Silber

Pokyny k použití

Serie I beinhaltet Direktabläufe "mit Glocke" als senkrechte und seitliche Ausführung. Für die Sanierung von Balkonen (mit Kernbohrung) empfehlen wir die Serie IK mit Klemmkragen. Glocke Als Glocke wird die glockenähnliche Bauform der Unterseite der Serie I und IK zum einbetonieren bezeichnet. Die Glocke besteht dabei aus einem Innenrohr (medienführend) und einem ringspaltbildenden Außenrohr. Zwischen beiden entsteht ein Ringspalt, in den die Muffe der Fallleitung von unten aufgeschoben werden kann. Auf eine separate Schalungsglocke kann somit verzichtet werden. Einsatzgebiete Balkone aus Betonfertigteilen aus wasserundurchlässigem Beton, ohne zusätzlichen Belag.

Ke stažení

Alles online

- Návod k instalaci (PDF)
- Certifikát (PDF)
- Systémový datový list LX 1010
- CAD 2D (DXF)
- BIM 3D (IFC)
- Výkres rozměrů (PDF)
- Aufbauschema (PDF)
- Systémový datový list LX 991
- CAD 3D (DWG)
- Prospekt (PDF)
- Systémový datový list LX 1009
- Systémový datový list LX 992
- BIM 3D (STEP)