LORO-X DIRECT DRAIN WITH BELL TYPE I

LORO-X balcony direct drain series I 160 mm with bell DN 50

Description

LORO-X direct balcony drain, series I with dome, vertical outlet, according to DIN EN 1253 with raised quality standard, made of steel, hot-dip galvanized, with long-life coating according to DIN EN ISO 2178 on the basis of a 2-component epoxy combination, colour: red-brown, for slab thickness 160 mm, without strainer, DN50

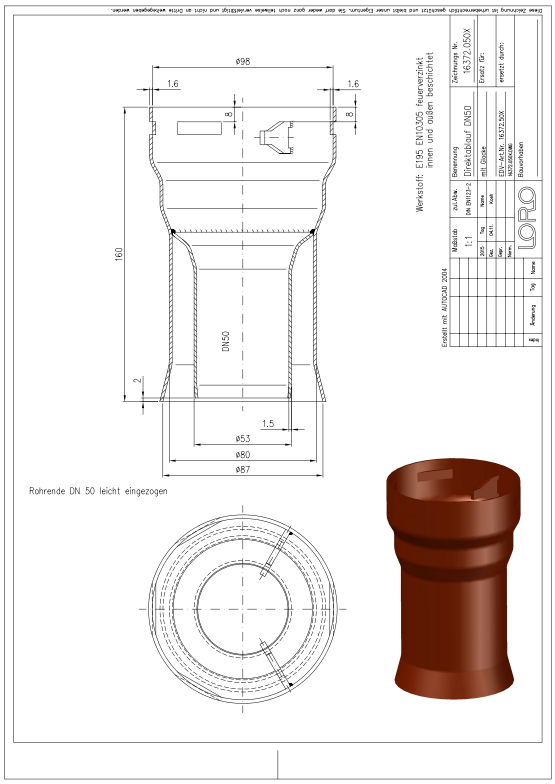

Données de l'article

Code EAN	4038088009772
Classe ETIM	EC004949
Diamètre nominal	DN 50
Dimensions extérieures (HxLxP)	101 x 101 x 160 mm
Poids	0,88 Kg (STK)
Groupe de produits	4
Numéro tarifaire douanier	73089098
Matériau / Couleur	Stahl feuerverzinkt, Silber

Note d'utilisation

Serie I beinhaltet Direktabläufe "mit Glocke" als senkrechte und seitliche Ausführung. Für die Sanierung von Balkonen (mit Kernbohrung) empfehlen wir die Serie IK mit Klemmkragen. Glocke Als Glocke wird die glockenähnliche Bauform der Unterseite der Serie I und IK zum einbetonieren bezeichnet. Die Glocke besteht dabei aus einem Innenrohr (medienführend) und einem ringspaltbildenden Außenrohr. Zwischen beiden entsteht ein Ringspalt, in den die Muffe der Fallleitung von unten aufgeschoben werden kann. Auf eine separate Schalungsglocke kann somit verzichtet werden. Einsatzgebiete Balkone aus Betonfertigteilen aus wasserundurchlässigem Beton, ohne zusätzlichen Belag.

Téléchargements

Alles online

- Notice d'installation (PDF)
- Certificat (PDF)
- Fiche technique du système LX 1002
- CAD 2D (DXF)
- BIM 3D (IFC)
- Dessin dimensionnel (PDF)
- Aufbauschema (PDF)
- Fiche technique du système LX 989
- CAD 3D (DWG)
- Brochure (PDF)
- Fiche technique du système LX 1001
- Fiche technique du système LX 990
- BIM 3D (STEP)