LORO-X DIRECT DRAIN WITH BELL TYPE I

LORO-X balcony direct drain series I 120 mm with bell DN 100

Opis

LORO-X direct balcony drain, series I with dome, vertical outlet, according to DIN EN 1253 with raised quality standard, made of steel, hot-dip galvanized, with long-life coating according to DIN EN ISO 2178 on the basis of a 2-component epoxy combination, colour: red-brown, for slab thickness 120 mm, without strainer, DN100

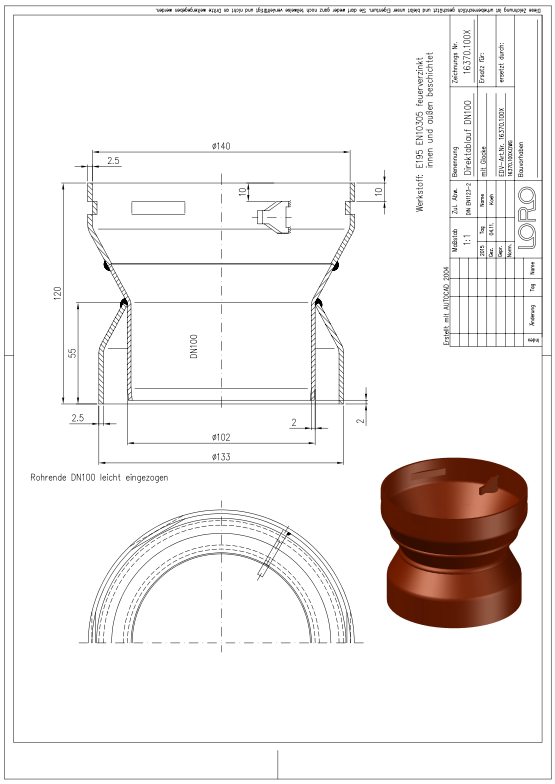

Podatki o izdelku

EAN koda	**4038088009734**
ETIM razred	**EC004949**
Nazivni premer	**DN 100**
Zunanje mere (VxŠxD)	**145 x 145 x 120 mm**
Teža	**1,40 Kg (STK)**
Skupina izdelkov	**4**
Carinska tarifna številka	**73089098**
Material / Barva	**Stahl feuerverzinkt, Silber**

Opomba za uporabo

Serie I beinhaltet Direktabläufe "mit Glocke" als senkrechte und seitliche Ausführung. Für die Sanierung von Balkonen (mit Kernbohrung) empfehlen wir die Serie IK mit Klemmkragen. Glocke Als Glocke wird die glockenähnliche Bauform der Unterseite der Serie I und IK zum einbetonieren bezeichnet. Die Glocke besteht dabei aus einem Innenrohr (medienführend) und einem ringspaltbildenden Außenrohr. Zwischen beiden entsteht ein Ringspalt, in den die Muffe der Fallleitung von unten aufgeschoben werden kann. Auf eine separate Schalungsglocke kann somit verzichtet werden. Einsatzgebiete Balkone aus Betonfertigteilen aus wasserundurchlässigem Beton, ohne zusätzlichen Belag.

Prenosi

Alles online

- Navodila za vgradnjo (PDF)
- Certifikat (PDF)
- Podatkovni list sistema LX 994
- BIM 3D (STEP)
- Merska risba (PDF)
- Aufbauschema (PDF)
- CAD 2D (DXF)
- BIM 3D (IFC)
- Prospekt (PDF)
- Podatkovni list sistema LX 993
- CAD 3D (DWG)