LORO-X DIRECT DRAIN WITH BELL TYPE I

LORO-X balcony direct drain series I 120 mm with bell DN 70

Descrizione

LORO-X direct balcony drain, series I with dome, vertical outlet, according to DIN EN 1253 with raised quality standard, made of steel, hot-dip galvanized, with long-life coating according to DIN EN ISO 2178 on the basis of a 2-component epoxy combination, colour: red-brown, for slab thickness 120 mm, without strainer, DN70

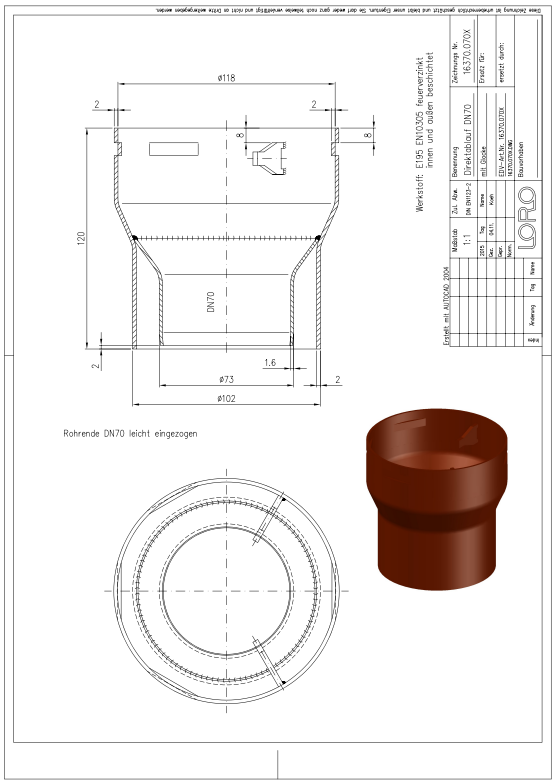

Dati articolo

Codice EAN	**4038088009727**
Classe ETIM	**EC004949**
Diametro nominale	**DN 70**
Misure esterne (AxLxP)	**122 x 122 x 120 mm**
Peso	**0,90 Kg (STK)**
Gruppo prodotti	**4**
Numero tariffa doganale	**73089098**
Materiale / Colore	**Stahl feuerverzinkt, Silber**

Note d'uso

Serie I beinhaltet Direktabläufe "mit Glocke" als senkrechte und seitliche Ausführung. Für die Sanierung von Balkonen (mit Kernbohrung) empfehlen wir die Serie IK mit Klemmkragen. Glocke Als Glocke wird die glockenähnliche Bauform der Unterseite der Serie I und IK zum einbetonieren bezeichnet. Die Glocke besteht dabei aus einem Innenrohr (medienführend) und einem ringspaltbildenden Außenrohr. Zwischen beiden entsteht ein Ringspalt, in den die Muffe der Fallleitung von unten aufgeschoben werden kann. Auf eine separate Schalungsglocke kann somit verzichtet werden. Einsatzgebiete Balkone aus Betonfertigteilen aus wasserundurchlässigem Beton, ohne zusätzlichen Belag.

Download

Alles online

- Istruzioni di installazione (PDF)
- Certificato (PDF)
- Scheda tecnica del sistema LX 992
- BIM 3D (STEP)
- Disegno dimensionale (PDF)
- Aufbauschema (PDF)
- CAD 2D (DXF)
- BIM 3D (IFC)
- Brochure (PDF)
- Scheda tecnica del sistema LX 991
- CAD 3D (DWG)