LORO-X DIRECT DRAIN WITH BELL TYPE I

LORO-X balcony direct drain series I 120 mm with bell DN 70

Leírás

LORO-X direct balcony drain, series I with dome, vertical outlet, according to DIN EN 1253 with raised quality standard, made of steel, hot-dip galvanized, with long-life coating according to DIN EN ISO 2178 on the basis of a 2-component epoxy combination, colour: red-brown, for slab thickness 120 mm, without strainer, DN70

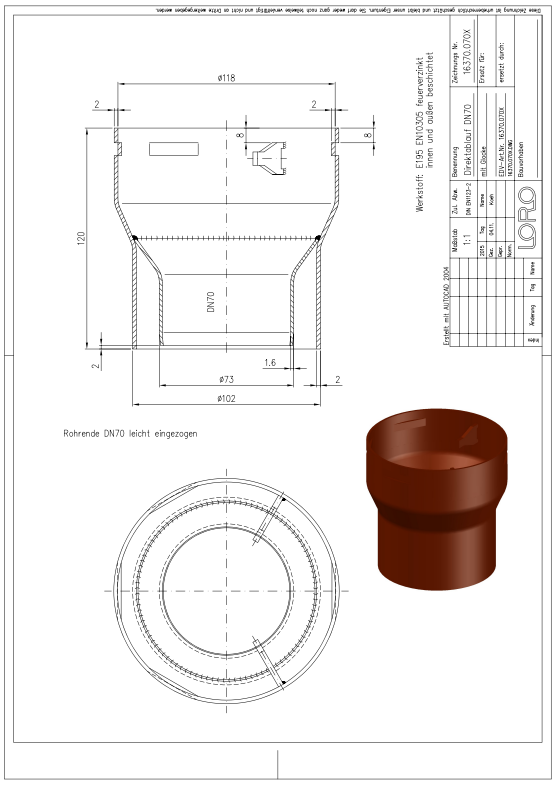

Cikkadatok

EAN kód	4038088009727
ETIM osztály	EC004949
Névleges átmérő	DN 70
Külső méretek (MxSzxH)	122 x 122 x 120 mm
Súly	0,90 Kg (STK)
Termékcsoport	4
Vámtarifaszám	73089098
Anyag / Szín	Stahl feuerverzinkt, Silber

Használati megjegyzés

Serie I beinhaltet Direktabläufe "mit Glocke" als senkrechte und seitliche Ausführung. Für die Sanierung von Balkonen (mit Kernbohrung) empfehlen wir die Serie IK mit Klemmkragen. Glocke Als Glocke wird die glockenähnliche Bauform der Unterseite der Serie I und IK zum einbetonieren bezeichnet. Die Glocke besteht dabei aus einem Innenrohr (medienführend) und einem ringspaltbildenden Außenrohr. Zwischen beiden entsteht ein Ringspalt, in den die Muffe der Fallleitung von unten aufgeschoben werden kann. Auf eine separate Schalungsglocke kann somit verzichtet werden. Einsatzgebiete Balkone aus Betonfertigteilen aus wasserundurchlässigem Beton, ohne zusätzlichen Belag.

Letöltések

Alles online

- Szerelési útmutató (PDF)
- Engedély (PDF)
- LX rendszer-adatlap 992
- BIM 3D (STEP)
- Méretrajz (PDF)
- Aufbauschema (PDF)
- CAD 2D (DXF)
- BIM 3D (IFC)
- Prospektus (PDF)
- LX rendszer-adatlap 991
- CAD 3D (DWG)