LORO-X DIRECT DRAIN WITH BELL TYPE I

LORO-X balcony direct drain series I 120 mm with bell DN 50

Opis

LORO-X direct balcony drain, series I with dome, vertical outlet, according to DIN EN 1253 with raised quality standard, made of steel, hot-dip galvanized, with long-life coating according to DIN EN ISO 2178 on the basis of a 2-component epoxy combination, colour: red-brown, for slab thickness 120 mm, without strainer, DN50

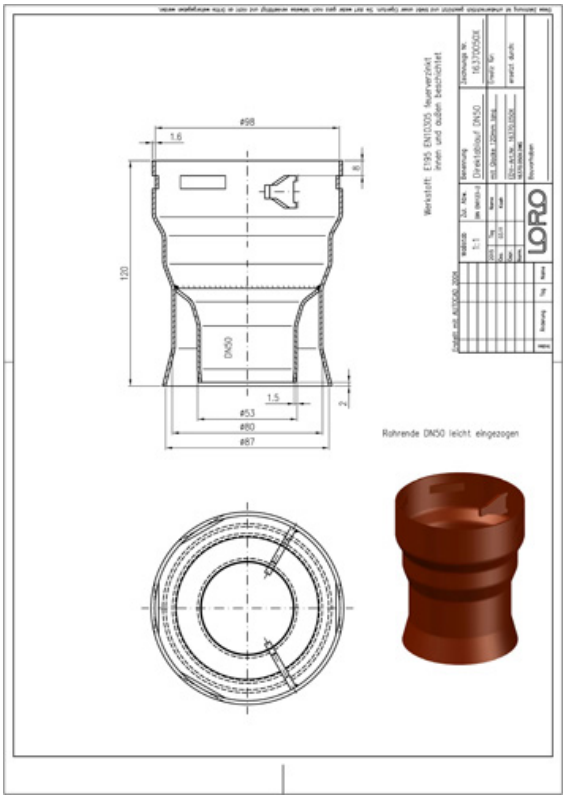

Podaci o artiklu

EAN kod	4038088009710
ETIM klasa	EC004949
Nazivni promjer	DN 50
Vanjske mjere (VxŠxD)	101 x 101 x 120 mm
Težina	0,63 Kg (STK)
Grupa proizvoda	4
Carinski tarifni broj	73089098
Materijal / Boja	Stahl feuerverzinkt, Silber

Napomena za upotrebu

Serie I beinhaltet Direktabläufe "mit Glocke" als senkrechte und seitliche Ausführung. Für die Sanierung von Balkonen (mit Kernbohrung) empfehlen wir die Serie IK mit Klemmkragen. Glocke Als Glocke wird die glockenähnliche Bauform der Unterseite der Serie I und IK zum einbetonieren bezeichnet. Die Glocke besteht dabei aus einem Innenrohr (medienführend) und einem ringspaltbildenden Außenrohr. Zwischen beiden entsteht ein Ringspalt, in den die Muffe der Fallleitung von unten aufgeschoben werden kann. Auf eine separate Schalungsglocke kann somit verzichtet werden. Einsatzgebiete Balkone aus Betonfertigteilen aus wasserundurchlässigem Beton, ohne zusätzlichen Belag.

Preuzimanja

Alles online

- Upute za ugradnju (PDF)
- Certifikat (PDF)
- Tehnički list sustava LX 990
- BIM 3D (STEP)
- Dimenzijski crtež (PDF)
- Aufbauschema (PDF)
- CAD 2D (DXF)
- BIM 3D (IFC)
- Prospekt (PDF)
- Tehnički list sustava LX 989
- CAD 3D (DWG)