LORO-X DIRECT DRAIN WITH BELL TYPE I

LORO-X balcony direct drain series I 120 mm with bell DN 50

Opis

LORO-X direct balcony drain, series I with dome, vertical outlet, according to DIN EN 1253 with raised quality standard, made of steel, hot-dip galvanized, with long-life coating according to DIN EN ISO 2178 on the basis of a 2-component epoxy combination, colour: red-brown, for slab thickness 120 mm, without strainer, DN50

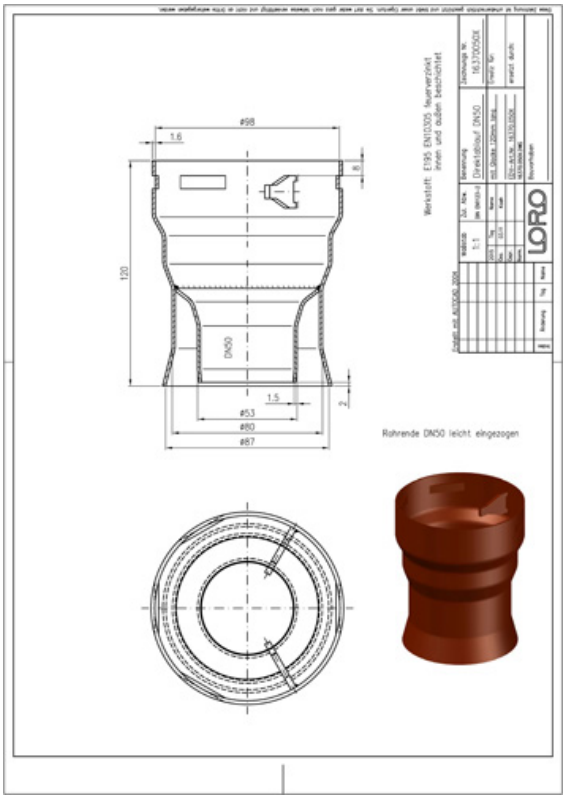

Podatki o izdelku

EAN koda	4038088009710
ETIM razred	EC004949
Nazivni premer	DN 50
Zunanje mere (VxŠxD)	101 x 101 x 120 mm
Teža	0,63 Kg (STK)
Skupina izdelkov	4
Carinska tarifna številka	73089098
Material / Barva	Stahl feuerverzinkt, Silber

Opomba za uporabo

Serie I beinhaltet Direktabläufe "mit Glocke" als senkrechte und seitliche Ausführung. Für die Sanierung von Balkonen (mit Kernbohrung) empfehlen wir die Serie IK mit Klemmkragen. Glocke Als Glocke wird die glockenähnliche Bauform der Unterseite der Serie I und IK zum einbetonieren bezeichnet. Die Glocke besteht dabei aus einem Innenrohr (medienführend) und einem ringspaltbildenden Außenrohr. Zwischen beiden entsteht ein Ringspalt, in den die Muffe der Fallleitung von unten aufgeschoben werden kann. Auf eine separate Schalungsglocke kann somit verzichtet werden. Einsatzgebiete Balkone aus Betonfertigteilen aus wasserundurchlässigem Beton, ohne zusätzlichen Belag.

Prenosi

Alles online

- Navodila za vgradnjo (PDF)
- Certifikat (PDF)
- Podatkovni list sistema LX 990
- BIM 3D (STEP)
- Merska risba (PDF)
- Aufbauschema (PDF)
- CAD 2D (DXF)
- BIM 3D (IFC)
- Prospekt (PDF)
- Podatkovni list sistema LX 989
- CAD 3D (DWG)