LORO-X DIRECT DRAIN WITH BELL TYPE I

LORO-X balcony direct drain series I 120 mm with bell DN 50

Descriere

LORO-X direct balcony drain, series I with dome, vertical outlet, according to DIN EN 1253 with raised quality standard, made of steel, hot-dip galvanized, with long-life coating according to DIN EN ISO 2178 on the basis of a 2-component epoxy combination, colour: red-brown, for slab thickness 120 mm, without strainer, DN50

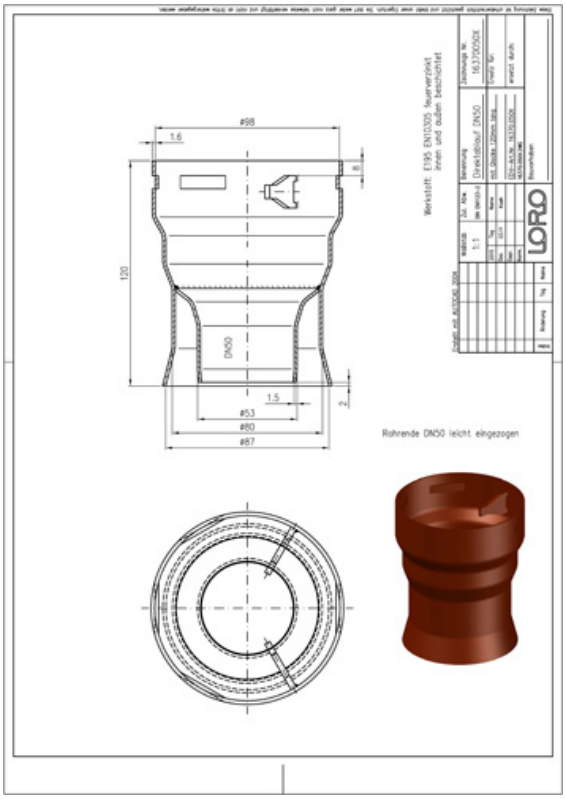

Date articol

Cod EAN	4038088009710
Clasă ETIM	EC004949
Diametru nominal	DN 50
Dimensiuni exterioare (ÎxLxA)	101 x 101 x 120 mm
Greutate	0,63 Kg (STK)
Grupă de produse	4
Număr tarif vamal	73089098
Material / Culoare	Stahl feuerverzinkt, Silber

Notă de utilizare

Serie I beinhaltet Direktabläufe "mit Glocke" als senkrechte und seitliche Ausführung. Für die Sanierung von Balkonen (mit Kernbohrung) empfehlen wir die Serie IK mit Klemmkragen. Glocke Als Glocke wird die glockenähnliche Bauform der Unterseite der Serie I und IK zum einbetonieren bezeichnet. Die Glocke besteht dabei aus einem Innenrohr (medienführend) und einem ringspaltbildenden Außenrohr. Zwischen beiden entsteht ein Ringspalt, in den die Muffe der Fallleitung von unten aufgeschoben werden kann. Auf eine separate Schalungsglocke kann somit verzichtet werden. Einsatzgebiete Balkone aus Betonfertigteilen aus wasserundurchlässigem Beton, ohne zusätzlichen Belag.

Descărcări

Alles online

Instrucțiuni de montaj (PDF)
Certificat (PDF)
Fișă tehnică de sistem LX 990
BIM 3D (STEP)
Desen CAD (PDF)
Aufbauschema (PDF)
CAD 2D (DXF)
BIM 3D (IFC)
Broșură (PDF)
Fișă tehnică de sistem LX 989
CAD 3D (DWG)