LORO-X BALKONDIREKTABL.AUSLAUF 3GR.DN 50

LORO-X balcony direct drain outlet 3 degrees DN 50

Kuvaus

LORO-X direct balcony drain, series I, lateral outlet 3 degrees, according to DIN EN 1253 with raised quality standard, made of steel, hot-dip galvanized, with long-life coating according to DIN EN ISO 2178 on the basis of a 2-component epoxy combination, colour: red-brown, minimum slab thickness 120 mm, without strainer, DN50

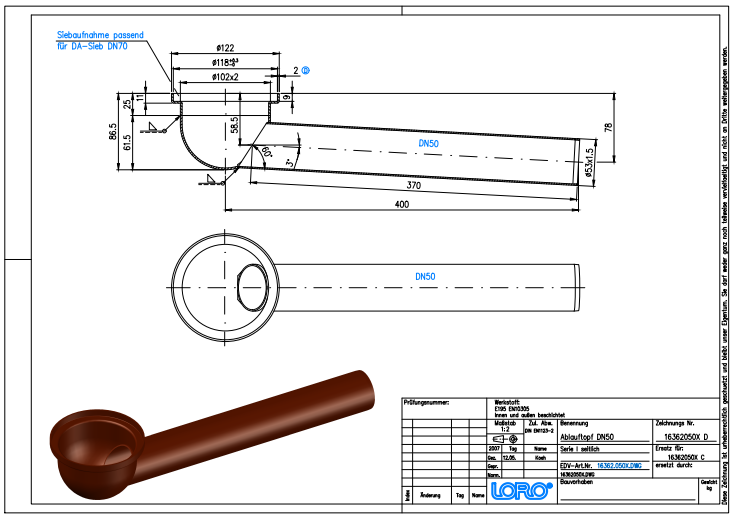

Tuotetiedot

EAN-koodi	**4038088049068**
ETIM-luokka	**EC004949**
Nimellishalkaisija	**DN 50**
Ulkomitat (KxLxS)	**123 x 107 x 462 mm**
Paino	**1,34 Kg (STK)**
Tuoteryhmä	**4**
Tullitariffin numero	**73089098**
Materiaali / Väri	**Stahl feuerverzinkt, Silber**

Käyttöohje

Serie I beinhaltet Direktabläufe "mit Glocke" als senkrechte und seitliche Ausführung. Für die Sanierung von Balkonen (mit Kernbohrung) empfehlen wir die Serie IK mit Klemmkragen. Glocke Als Glocke wird die glockenähnliche Bauform der Unterseite der Serie I und IK zum einbetonieren bezeichnet. Die Glocke besteht dabei aus einem Innenrohr (medienführend) und einem ringspaltbildenden Außenrohr. Zwischen beiden entsteht ein Ringspalt, in den die Muffe der Fallleitung von unten aufgeschoben werden kann. Auf eine separate Schalungsglocke kann somit verzichtet werden. Einsatzgebiete Balkone aus Betonfertigteilen aus wasserundurchlässigem Beton, ohne zusätzlichen Belag.

Lataukset

Alles online

- Asennusohje (PDF)
- Hyväksyntä (PDF)
- Järjestelmän datalehti LX 1020
- BIM 3D (STEP)
- Mittapiirustus (PDF)
- Aufbauschema (PDF)
- CAD 2D (DXF)
- BIM 3D (IFC)
- Esite (PDF)
- Järjestelmän datalehti LX 1019
- CAD 3D (DWG)