LX-DIREKTABLAUF SR.IV 140MM DN100

LORO-X Balcony Direct Drain Series IV with bell without retaining cams for panel thickness 140 mm DN 100

Descrição

LORO-X direct balcony drain, series IV with dome,without Retaining cams, vertical outlet, according to DIN EN 1253 with raised quality standard, made of steel, hot-dip galvanized, with long-life coating according to DIN EN ISO 2178 on the basis of a 2-component epoxy combination, colour: red-brown, for slab thickness 140 mm, without strainer, DN100

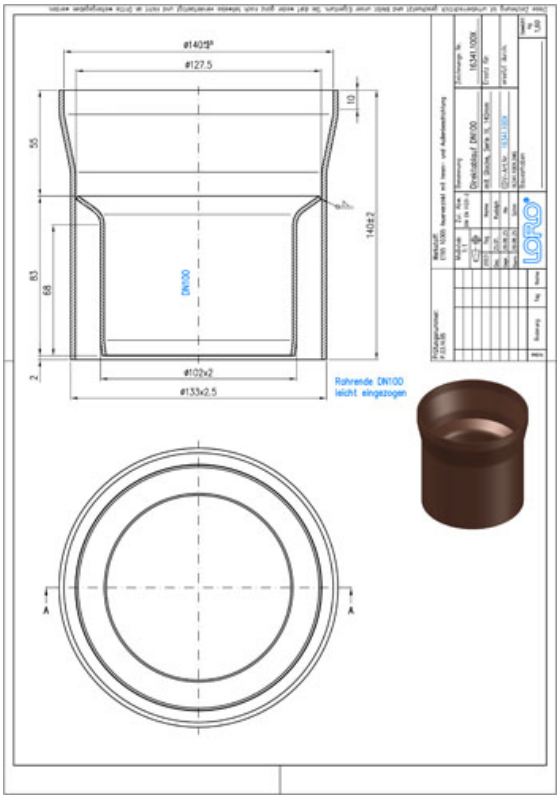

Dados do artigo

Código EAN	4038088107652
Classe ETIM	EC004949
Diâmetro nominal	DN 100
Medidas exteriores (AxLxP)	145 x 145 x 140 mm
Peso	1,60 Kg (STK)
Grupo de produtos	4
Número de pauta aduaneira	73089098
Material / Cor	Stahl feuerverzinkt, Silber

Nota de utilização

Serie IV beinhaltet Direktabläufe "mit Glocke" als senkrechte und seitliche Ausführung. Für die Sanierung von Balkonen (mit Kernbohrung) empfehlen wir die Serie IK mit Klemmkragen. Glocke Als Glocke wird die glockenähnliche Bauform der Unterseite der Serie I und IK zum einbetonieren bezeichnet. Die Glocke besteht dabei aus einem Innenrohr (medienführend) und einem ringspaltbildenden Außenrohr. Zwischen beiden entsteht ein Ringspalt, in den die Muffe der Fallleitung von unten aufgeschoben werden kann. Auf eine separate Schalungsglocke kann somit verzichtet werden. Einsatzgebiete Balkone aus Betonfertigteilen aus wasserundurchlässigem Beton, ohne zusätzlichen Belag.

Transferências

Alles online

- Instruções de instalação (PDF)
- Homologação (PDF)
- Ficha técnica do sistema LX 994
- BIM 3D (STEP)
- Desenho cotado (PDF)
- Aufbauschema (PDF)
- CAD 2D (DXF)
- BIM 3D (IFC)
- Brochura (PDF)
- Ficha técnica do sistema LX 993
- CAD 3D (DWG)