LX-DIREKTABLAUF SR.IV 140MM DN100

LORO-X Balkondirektablauf Serie IV mit Glocke ohne Haltenocken für Plattenstärke 140 mm DN 100

Beschreibung

LORO-X Balkondirektablauf, Serie IV mit Glocke, ohne Haltenocken, Auslauf senkrecht, nach DIN EN 1253 mit erhöhtem Qualitätsstandard, aus Stahl feuerverzinkt, mit langlebiger Beschichtung gemäß DIN EN ISO 2178 auf Basis einer 2K-Epoxid-Kombination, Farbton: Rotbraun, für Plattenstärke 140 mm, ohne Sieb, DN 100

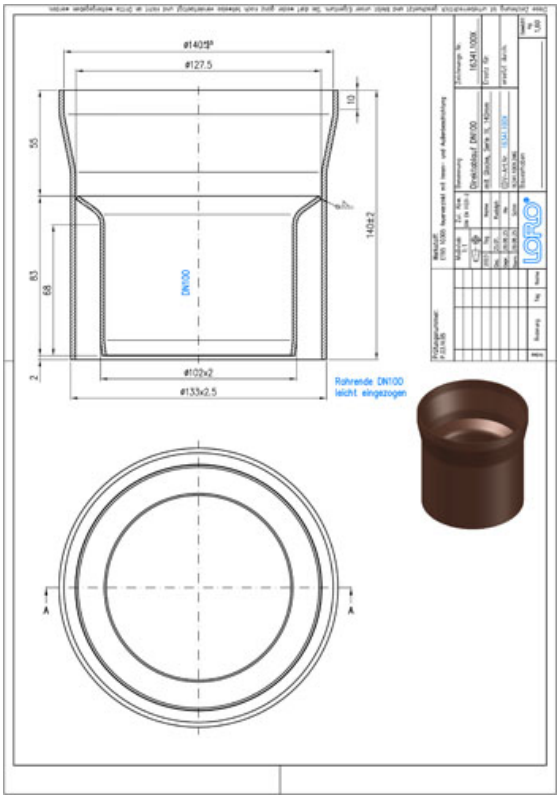

Artikeldaten

EAN-Code	**4038088107652**
ETIM Klasse	**EC004949**
Nennweite	**DN 100**
Außenmaße (HxBxL)	**145 x 145 x 140 mm**
Gewicht	**1,60 Kg (STK)**
Warengruppe	**4**
Zolltarifnummer	**73089098**
Material / Farbe	**Stahl feuerverzinkt, Silber**

Verwendungshinweis

Serie IV beinhaltet Direktabläufe "mit Glocke" als senkrechte und seitliche Ausführung. Für die Sanierung von Balkonen (mit Kernbohrung) empfehlen wir die Serie IK mit Klemmkragen. Glocke Als Glocke wird die glockenähnliche Bauform der Unterseite der Serie I und IK zum einbetonieren bezeichnet. Die Glocke besteht dabei aus einem Innenrohr (medienführend) und einem ringspaltbildenden Außenrohr. Zwischen beiden entsteht ein Ringspalt, in den die Muffe der Fallleitung von unten aufgeschoben werden kann. Auf eine separate Schalungsglocke kann somit verzichtet werden. Einsatzgebiete Balkone aus Betonfertigteilen aus wasserundurchlässigem Beton, ohne zusätzlichen Belag.

Downloads

Alles online

- Verlegeanleitung (PDF)
- Zulassung (PDF)
- System-Datenblatt LX 994
- BIM 3D (STEP)
- Maßzeichnung (PDF)
- Aufbauschema (PDF)
- CAD 2D (DXF)
- BIM 3D (IFC)
- Prospekt (PDF)
- System-Datenblatt LX 993
- CAD 3D (DWG)