LX-DIREKTABLAUF SR.IV 140MM DN50

LORO-X Balcony Direct Drain Series IV with bell without retaining cams for panel thickness 140 mm DN 50

Description

LORO-X direct balcony drain, series IV with dome,without Retaining cams, vertical outlet, according to DIN EN 1253 with raised quality standard, made of steel, hot-dip galvanized, with long-life coating according to DIN EN ISO 2178 on the basis of a 2-component epoxy combination, colour: red-brown, for slab thickness 140 mm, without strainer, DN50

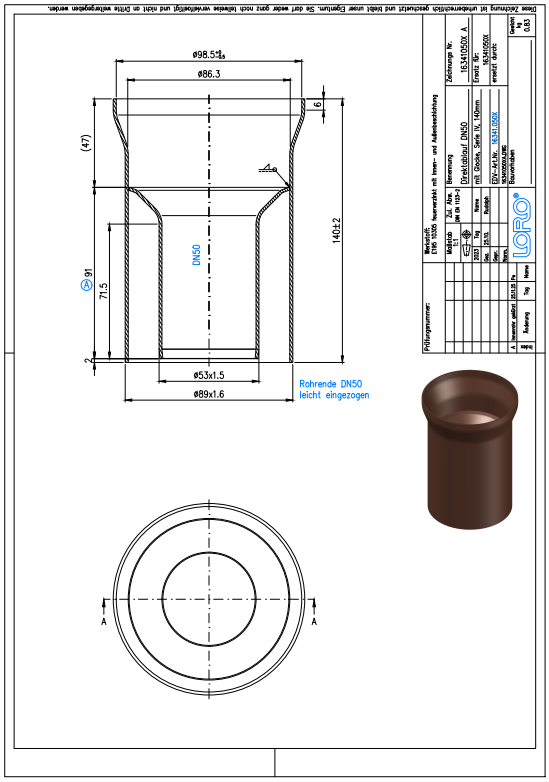

Article information

EAN Code	**4038088107959**
ETIM Class	**EC004949**
Nominal diameter	**DN 50**
Outside measurements (HxWxL)	**140 x 102 x 102 mm**
Weight	**0,83 Kg (STK)**
Product group	**4**
Customs tariff number	**73089098**
Material / Color	**Stahl feuerverzinkt, Silber**

Usage note

Serie IV beinhaltet Direktabläufe "mit Glocke" als senkrechte und seitliche Ausführung. Für die Sanierung von Balkonen (mit Kernbohrung) empfehlen wir die Serie IK mit Klemmkragen. Glocke Als Glocke wird die glockenähnliche Bauform der Unterseite der Serie I und IK zum einbetonieren bezeichnet. Die Glocke besteht dabei aus einem Innenrohr (medienführend) und einem ringspaltbildenden Außenrohr. Zwischen beiden entsteht ein Ringspalt, in den die Muffe der Fallleitung von unten aufgeschoben werden kann. Auf eine separate Schalungsglocke kann somit verzichtet werden. Einsatzgebiete Balkone aus Betonfertigteilen aus wasserundurchlässigem Beton, ohne zusätzlichen Belag.

Downloads

Alles online

- Installation (PDF)
- Certificate (PDF)
- System data sheet LX 990
- BIM 3D (STEP)
- CAD drawing (PDF)
- Aufbauschema (PDF)
- CAD 2D (DXF)
- BIM 3D (IFC)
- Brochure (PDF)
- System data sheet LX 989
- CAD 3D (DWG)