LORO-X OPEN GRID FOR DIRECT DRAIN

LORO-X ring strainer made of stainless steel round DN 100

Voce di capitolato

LORO ring strainer for LORO direct balcony drains series G, GS, GF, I and IK, made of stainless steel, with cut-out for pipe opening, DN100



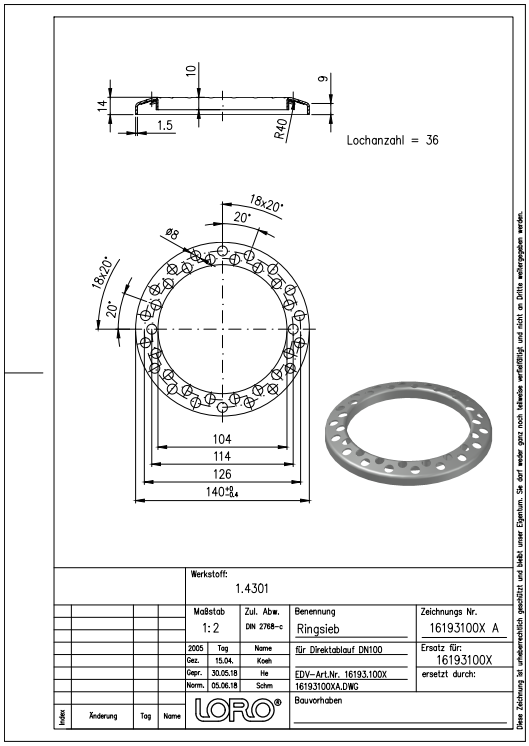

Dati articolo

Codice EAN	**4038088009147**
Classe ETIM	**EC003033**
Diametro nominale	**DN 100**
Misure esterne (AxLxP)	**140 x 140 x 14 mm**
Peso	**0,11 Kg (STK)**
Gruppo prodotti	**4**
Numero tariffa doganale	**73072980**
Materiale / Colore	**Edelstahl, Silber**

Note d'uso

kein Verwendungshinweis notwendig

Download

Alles online

Disegno dimensionale (PDF)
CAD 2D (DXF)
BIM 3D (IFC)
Brochure (PDF)
CAD 3D (DWG)
Certificato (PDF)
BIM 3D (STEP)