LORO-X DIRECT DRAIN TYPE G, WITHOUT GRID

LORO-X direct drain with support flange 3000 mm DN 70

Description

LORO-X direct balcony drain, series G, with clamping ring, without strainer, vertical outlet, according to DIN EN 1253 with raised quality standard, made of steel, hot-dip galvanized, with long-life coating according to DIN EN ISO 2178 on the basis of a 2-component epoxy combination, colour: red-brown, downpipe length 3000 mm, DN70

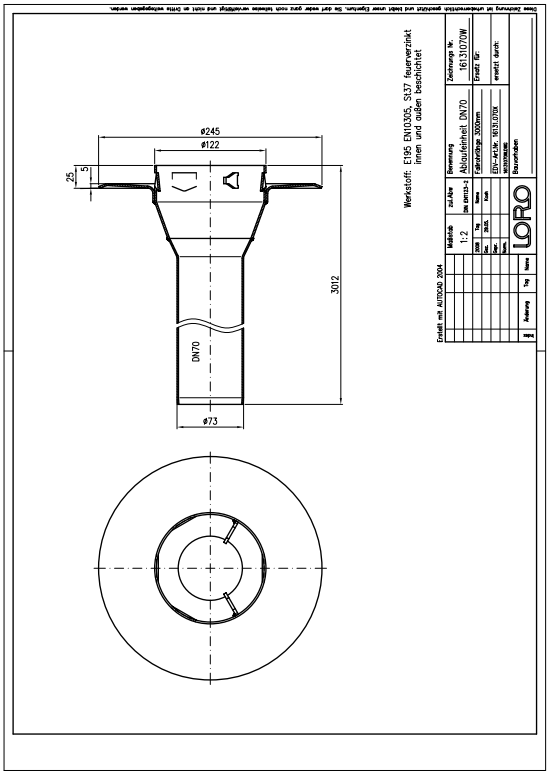

Données de l'article

Code EAN	4038088009031
Classe ETIM	EC011398
Diamètre nominal	DN 70
Longueur/degré nominal	3000
Dimensions extérieures (HxLxP)	245 x 245 x 3012 mm
Poids	10,20 Kg (STK)
Groupe de produits	4
Numéro tarifaire douanier	73089098
Matériau / Couleur	Stahl feuerverzinkt, Silber

Note d'utilisation

Serie G beinhaltet Balkonabläufe mit Stützrand aus feuerverzinktem Stahl mit zusätzlicher Beschichtung. Serie G kann als Direktablauf mit Ringsieb aus Edelstahl verwendet werden. Serie G kann als Einzelablauf mit Endsieb aus Edelstahl verwendet werden. In beiden Fällen weist der Ablauf Öffnungen für Sickerwasser oberhalb des Stützrandes auf, sodass Restwasserbildung vermieden wird. Der Balkonablauf der Serie G kann entweder nur als Ablauf (250 mm) oder als verlängerter Ablauf inklusive Fallrohr (3000 mm) geliefert werden. Einsatzgebiete Balkone ohne Abdichtungsbahnen mit Gussasphalt, Fertigestrich oder Fliesenbelag im Mörtelbett. Weitere Einsatzbeispiele finden Sie mit detailierter Beschreibung in unserem Prospekt LORO-X Balkonentwässerung.

Téléchargements

Alles online

- Notice d'installation (PDF)
- Certificat (PDF)
- Fiche technique du système LX 935
- CAD 2D (DXF)
- Dessin dimensionnel (PDF)
- Aufbauschema (PDF)
- Fiche technique du système LX 991
- CAD (DWG)
- Brochure (PDF)
- Fiche technique du système LX 934
- Fiche technique du système LX 992