LORO-X DIRECT DRAIN TYPE G, WITHOUT GRID

LORO-X direct drain with support flange 3000 mm DN 70

Leírás

LORO-X direct balcony drain, series G, with clamping ring, without strainer, vertical outlet, according to DIN EN 1253 with raised quality standard, made of steel, hot-dip galvanized, with long-life coating according to DIN EN ISO 2178 on the basis of a 2-component epoxy combination, colour: red-brown, downpipe length 3000 mm, DN70

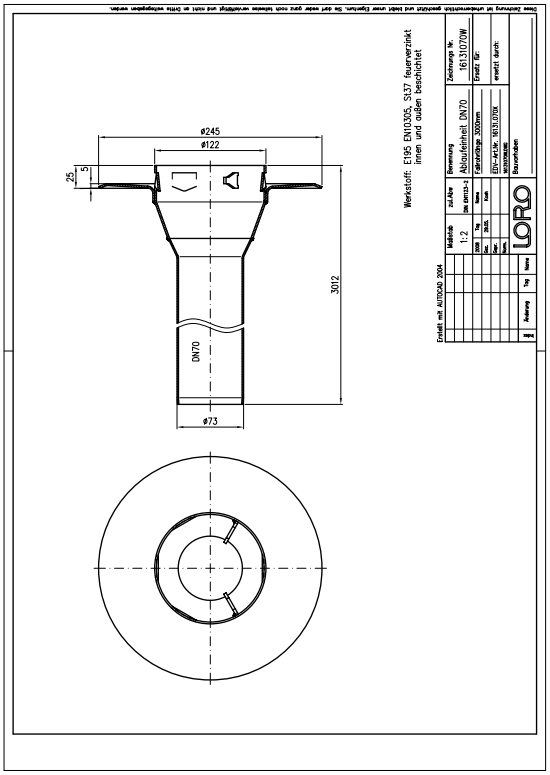

Cikkadatok

EAN kód	4038088009031
ETIM osztály	EC011398
Névleges átmérő	DN 70
Névleges hossz/fok	3000
Külső méretek (MxSzxH)	245 x 245 x 3012 mm
Súly	10,20 Kg (STK)
Termékcsoport	4
Vámtarifaszám	73089098
Anyag / Szín	Stahl feuerverzinkt, Silber

Használati megjegyzés

Serie G beinhaltet Balkonabläufe mit Stützrand aus feuerverzinktem Stahl mit zusätzlicher Beschichtung. Serie G kann als Direktablauf mit Ringsieb aus Edelstahl verwendet werden. Serie G kann als Einzelablauf mit Endsieb aus Edelstahl verwendet werden. In beiden Fällen weist der Ablauf Öffnungen für Sickerwasser oberhalb des Stützrandes auf, sodass Restwasserbildung vermieden wird. Der Balkonablauf der Serie G kann entweder nur als Ablauf (250 mm) oder als verlängerter Ablauf inklusive Fallrohr (3000 mm) geliefert werden. Einsatzgebiete Balkone ohne Abdichtungsbahnen mit Gussasphalt, Fertigestrich oder Fliesenbelag im Mörtelbett. Weitere Einsatzbeispiele finden Sie mit detailierter Beschreibung in unserem Prospekt LORO-X Balkonentwässerung.

Letöltések

Alles online

- Szerelési útmutató (PDF)
- Engedély (PDF)
- LX rendszer-adatlap 935
- CAD 2D (DXF)
- Méretrajz (PDF)
- Aufbauschema (PDF)
- LX rendszer-adatlap 991
- CAD (DWG)
- Prospektus (PDF)
- LX rendszer-adatlap 934
- LX rendszer-adatlap 992