LORO-X DIREKTABLAUF,OHNE STÜTZRAND DN100

LORO-X direct drain without support rim DN 100

Descriere

LORO-X direct balcony drain, series GS, without clamping ring, vertical outlet, according to DIN EN 1253 with raised quality standard, made of steel, hot-dip galvanized, with long-life coating according to DIN EN ISO 2178 on the basis of a 2-component epoxy combination, colour: red-brown, up to slab thickness 350 mm, without strainer, DN100

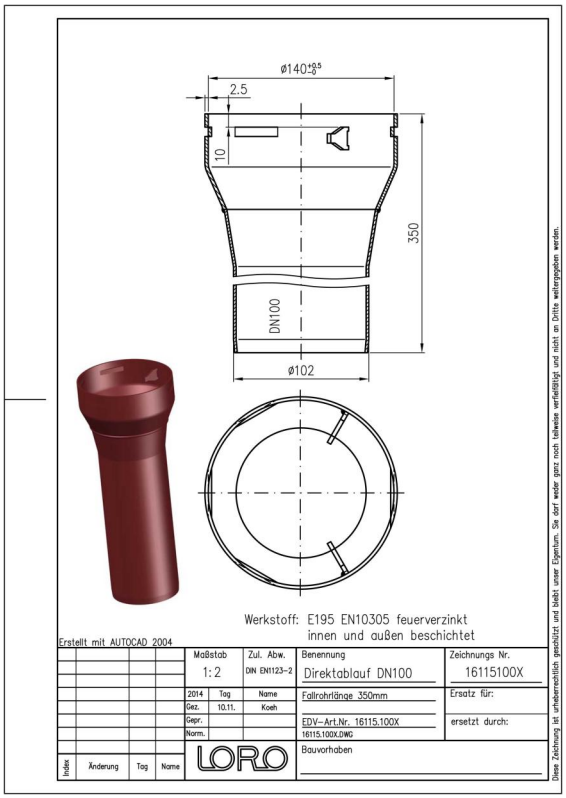

Date articol

Cod EAN	**4038088082058**
Clasă ETIM	**EC011398**
Diametru nominal	**DN 100**
Lungime/grad nominal	**350**
Dimensiuni exterioare (ÎxLxA)	**145 x 145 x 350 mm**
Greutate	**2,10 Kg (STK)**
Grupă de produse	**4**
Număr tarif vamal	**73089098**
Material / Culoare	**Stahl feuerverzinkt, Silber**

Notă de utilizare

Serie GS beinhaltet Balkonabläufe ohne Stützrand aus feuerverzinktem Stahl mit zusätzlicher Beschichtung. Serie GS kann als Einzelablauf mit Endsieb aus Edelstahl verwendet werden. Serie GS kann als Direktablauf mit Ringsieb aus Edelstahl für untere Balkongeschosse verwendet werden. Einsatzgebiete Balkone aus Betonfertigteilen aus wasserundurchlässigem Beton, ohne zusätzlichen Belag. Weitere Einsatzbeispiele finden Sie mit detailierter Beschreibung in unserem Prospekt LORO-X Balkonentwässerung.

Descărcări

Alles online

- Instrucțiuni de montaj (PDF)
- Certificat (PDF)
- Fișă tehnică de sistem LX 993
- CAD (DWG)
- Desen CAD (PDF)
- Fișă tehnică de sistem LX 1079
- Fișă tehnică de sistem LX 994
- Broșură (PDF)
- Fișă tehnică de sistem LX 1080
- CAD 2D (DXF)