LORO-X DIRECT DRAIN TYPE G, WITHOUT GRID

LORO-X direct drain with support flange 250 mm DN 100

Descrizione

LORO-X direct balcony drain, series G, with clamping ring, without strainer, vertical outlet, according to DIN EN 1253 with raised quality standard, made of steel, hot-dip galvanized, with long-life coating according to DIN EN ISO 2178 on the basis of a 2-component epoxy combination, colour: red-brown, downpipe length 250 mm, DN100

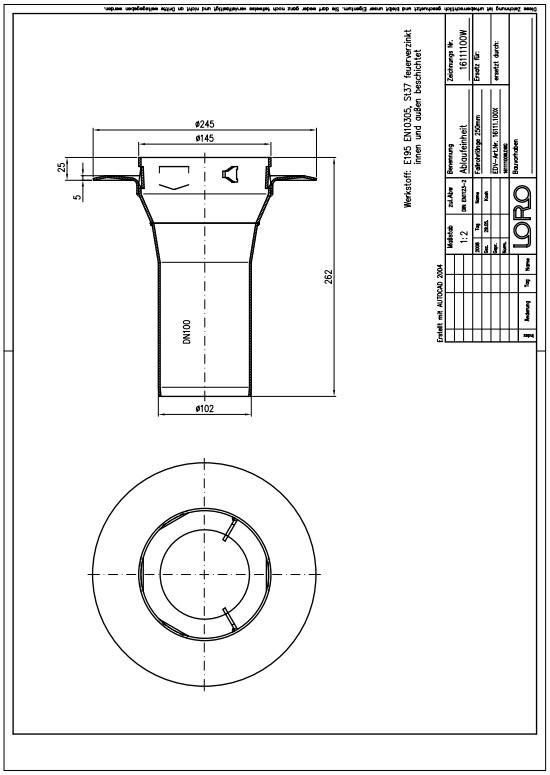

Dati articolo

Codice EAN	**4038088008980**
Classe ETIM	**EC011398**
Diametro nominale	**DN 100**
Lunghezza/grado nominale	**250**
Misure esterne (AxLxP)	**245 x 245 x 262 mm**
Peso	**2,20 Kg (STK)**
Gruppo prodotti	**4**
Numero tariffa doganale	**73089098**
Materiale / Colore	**Stahl feuerverzinkt, Silber**

Note d'uso

Serie G beinhaltet Balkonabläufe mit Stützrand aus feuerverzinktem Stahl mit zusätzlicher Beschichtung. Serie G kann als Direktablauf mit Ringsieb aus Edelstahl verwendet werden. Serie G kann als Einzelablauf mit Endsieb aus Edelstahl verwendet werden. In beiden Fällen weist der Ablauf Öffnungen für Sickerwasser oberhalb des Stützrandes auf, sodass Restwasserbildung vermieden wird. Der Balkonablauf der Serie G kann entweder nur als Ablauf (250 mm) oder als verlängerter Ablauf inklusive Fallrohr (3000 mm) geliefert werden. Einsatzgebiete Balkone ohne Abdichtungsbahnen mit Gussasphalt, Fertigestrich oder Fliesenbelag im Mörtelbett. Weitere Einsatzbeispiele finden Sie mit detailierter Beschreibung in unserem Prospekt LORO-X Balkonentwässerung.

Download

Alles online

- Istruzioni di installazione (PDF)
- Certificato (PDF)
- Scheda tecnica del sistema LX 1070
- CAD 2D (DXF)
- Disegno dimensionale (PDF)
- Aufbauschema (PDF)
- Scheda tecnica del sistema LX 993
- CAD (DWG)
- Brochure (PDF)
- Scheda tecnica del sistema LX 1069
- Scheda tecnica del sistema LX 994