LORO-X DIRECT DRAIN TYPE G, WITHOUT GRID

LORO-X direct drain with support flange 250 mm DN 70

Descripción

LORO-X direct balcony drain, series G, with clamping ring, without strainer, vertical outlet, according to DIN EN 1253 with raised quality standard, made of steel, hot-dip galvanized, with long-life coating according to DIN EN ISO 2178 on the basis of a 2-component epoxy combination, colour: red-brown, downpipe length 250 mm, DN70

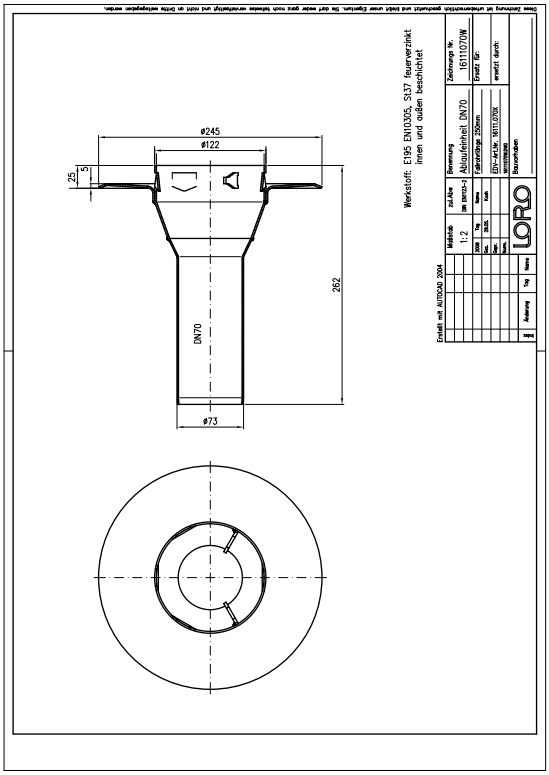

Datos del artículo

Código EAN	**4038088008973**
Clase ETIM	**EC011398**
Diámetro nominal	**DN 70**
Longitud/grado nominal	**250**
Medidas exteriores (AxAxL)	**245 x 245 x 262 mm**
Peso	**1,60 Kg (STK)**
Grupo de productos	**4**
Número de arancel aduanero	**73089098**
Material / Color	**Stahl feuerverzinkt, Silber**

Nota de uso

Serie G beinhaltet Balkonabläufe mit Stützrand aus feuerverzinktem Stahl mit zusätzlicher Beschichtung. Serie G kann als Direktablauf mit Ringsieb aus Edelstahl verwendet werden. Serie G kann als Einzelablauf mit Endsieb aus Edelstahl verwendet werden. In beiden Fällen weist der Ablauf Öffnungen für Sickerwasser oberhalb des Stützrandes auf, sodass Restwasserbildung vermieden wird. Der Balkonablauf der Serie G kann entweder nur als Ablauf (250 mm) oder als verlängerter Ablauf inklusive Fallrohr (3000 mm) geliefert werden. Einsatzgebiete Balkone ohne Abdichtungsbahnen mit Gussasphalt, Fertigestrich oder Fliesenbelag im Mörtelbett. Weitere Einsatzbeispiele finden Sie mit detailierter Beschreibung in unserem Prospekt LORO-X Balkonentwässerung.

Descargas

Alles online

- Instrucciones de instalación (PDF)
- Certificado (PDF)
- Ficha técnica del sistema LX 1068
- CAD 2D (DXF)
- Dibujo dimensional (PDF)
- Aufbauschema (PDF)
- Ficha técnica del sistema LX 991
- CAD (DWG)
- Folleto (PDF)
- Ficha técnica del sistema LX 1067
- Ficha técnica del sistema LX 992