LORO-X DIRECT DRAIN TYPE G, WITHOUT GRID

LORO-X direct drain with support flange 250 mm DN 70

Popis

LORO-X direct balcony drain, series G, with clamping ring, without strainer, vertical outlet, according to DIN EN 1253 with raised quality standard, made of steel, hot-dip galvanized, with long-life coating according to DIN EN ISO 2178 on the basis of a 2-component epoxy combination, colour: red-brown, downpipe length 250 mm, DN70

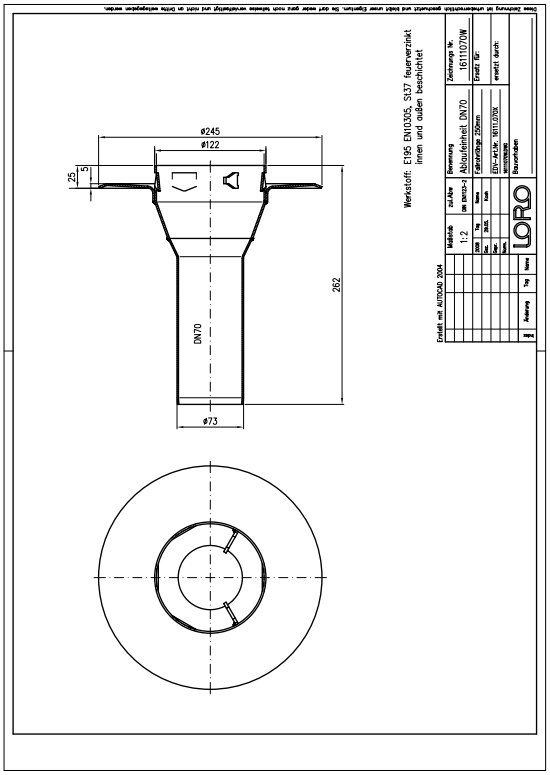

Údaje o artiklu

EAN kód	4038088008973
ETIM třída	EC011398
Jmenovitý průměr	DN 70
Jmenovitá délka/stupeň	250
Vnější rozměry (VxŠxD)	245 x 245 x 262 mm
Hmotnost	1,60 Kg (STK)
Skupina produktů	4
Celní sazebník	73089098
Materiál / Barva	Stahl feuerverzinkt, Silber

Pokyny k použití

Serie G beinhaltet Balkonabläufe mit Stützrand aus feuerverzinktem Stahl mit zusätzlicher Beschichtung. Serie G kann als Direktablauf mit Ringsieb aus Edelstahl verwendet werden. Serie G kann als Einzelablauf mit Endsieb aus Edelstahl verwendet werden. In beiden Fällen weist der Ablauf Öffnungen für Sickerwasser oberhalb des Stützrandes auf, sodass Restwasserbildung vermieden wird. Der Balkonablauf der Serie G kann entweder nur als Ablauf (250 mm) oder als verlängerter Ablauf inklusive Fallrohr (3000 mm) geliefert werden. Einsatzgebiete Balkone ohne Abdichtungsbahnen mit Gussasphalt, Fertigestrich oder Fliesenbelag im Mörtelbett. Weitere Einsatzbeispiele finden Sie mit detailierter Beschreibung in unserem Prospekt LORO-X Balkonentwässerung.

Ke stažení

Alles online

Návod k instalaci (PDF)
Certifikát (PDF)
Systémový datový list LX 1068
CAD 2D (DXF)
Výkres rozměrů (PDF)
Aufbauschema (PDF)
Systémový datový list LX 991
CAD (DWG)
Prospekt (PDF)
Systémový datový list LX 1067
Systémový datový list LX 992