## LORO-X DRAIN FUNNEL TYPE A + B, WITH LATERAL RUN-OFF

**LORO-X drain pan with 35 mm edge**

### Описание

LORO balcony drain pot for series A and B, according to DIN EN 1253 with raised quality standard, made of steel, hot-dip galvanized, long-life inside coating according to DIN EN ISO 2178 on the basis of a 2-component epoxy combination, colour: red-brown, outlet 3 degrees, with clamping ring 35 mm, as single part without accessories, DN70

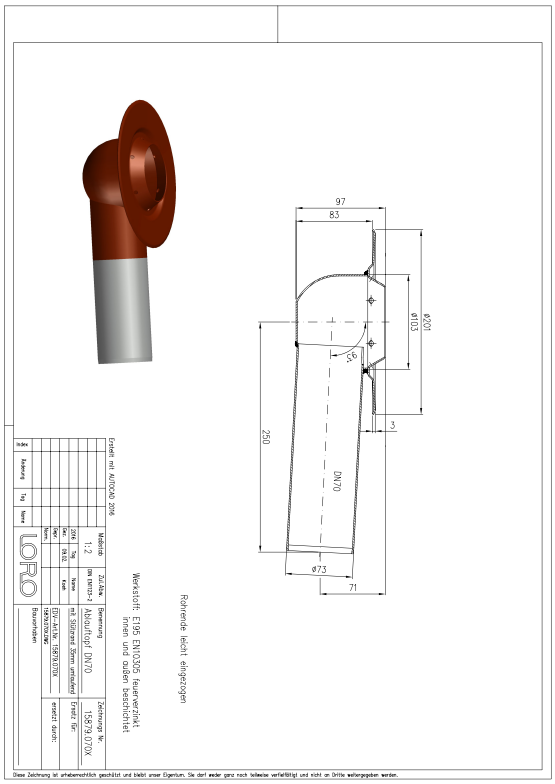


### Данни за артикула

| | |
|---|---|
| EAN код | 4038088008812 |
| ETIM клас | EC011350 |
| Номинален диаметър | DN 70 |
| Външни размери (ВхШхД) | 201 x 352 x 107 mm |
| Тегло | 1,50 Kg (STK) |
| Продуктова група | 4 |
| Митнически тарифен номер | 73089098 |
| Материал / Цвят | Stahl feuerverzinkt, Silber |

### Забележка за употреба

kein Verwendungshinweis notwendig

### Изтегляния

Alles online

CAD чертеж (PDF)
CAD 2D (DXF)
BIM 3D (IFC)
Брошура (PDF)
CAD 3D (DWG)
Сертификат (PDF)
BIM 3D (STEP)