LORO-X BALKONABL.F.BRANDSCHUTZ,SENKR.2TL

LORO-X balcony drain for fire protection vertical two-piece with height adjustment series F DN 50

Popis

LORO-X balcony drain, fire protection system, series F, general building authority test certificate no. P-MPA-E-09-010, two-piece, with thermal insulation, vertical outlet, with pre-fitted connecting collar made of bitumen/EPDM composite, according to DIN EN 1253 with raised quality standard, made of steel, hot-dip galvanized, with long-life coating according to DIN EN ISO 2178 on the basis of a 2-component epoxy combination, colour: red-brown, consisting of drain pot, connecting collar, clamping ring, sealing element, extension cartridge (for installation height 40 - 120 mm), connecting collar, clamping ring, drainage ring, holding fixture for strainer 100 x 100 mm (for installation height 35 - 150 mm), stainless steel strainer, DN50

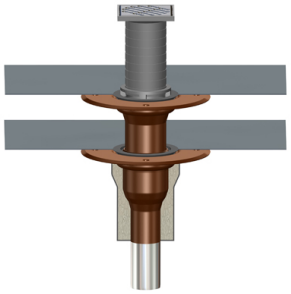

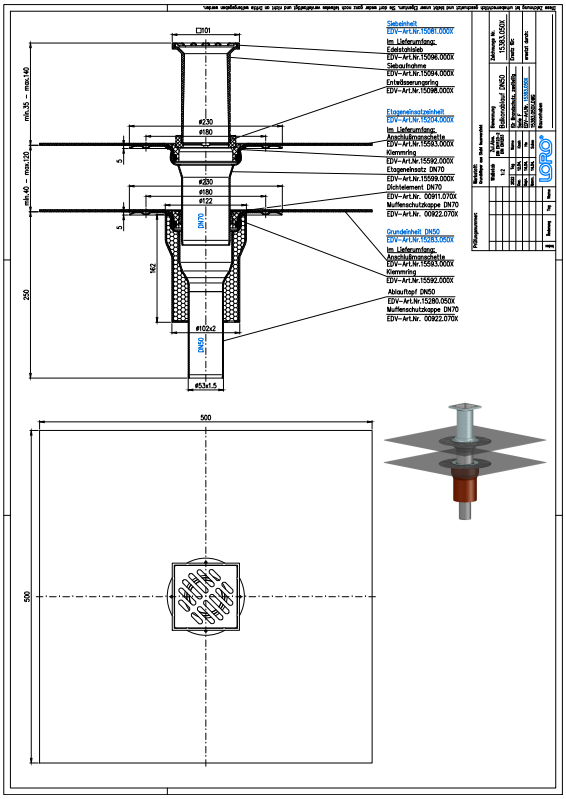

Údaje o artiklu

EAN kód	4038088044711
ETIM třída	EC011398
Jmenovitý průměr	DN 50
Hmotnost	4,80 Kg (STK)
Skupina produktů	4
Celní sazebník	73089098
Materiál / Barva	Stahl feuerverzinkt, Silber

Pokyny k použití

Die Serien E und F beinhalten Balkonabläufe als Einzelabläufe mit Anschlussmanschette. Serie F beinhaltet Einzelabläufe mit Anschlussmanschette mit höhenverstellbarer Siebaufnahme und Endsieb aus Edelstahl.

Ke stažení

Alles online

Návod k instalaci (PDF)
Výkres rozměrů (PDF)
CAD 2D (DXF)
CAD 3D (DWG)
BIM 3D (STEP)
BIM 3D (IFC)