LORO-X BALKONABL.F.BRANDSCHUTZ,SENKR.2TL

LORO-X Balkonablauf für Brandschutz senkrecht zweiteilig mit Höhenverstellung Serie F DN 50

Beschreibung

LORO-X Balkonablauf, Serie F, Brandschutzablauf AbP.-Nr. P-MPA-E-09-010, mit weiterführenden LORO-X Rohrsystem, zweiteilig, Auslauf senkrecht, mit vormontierter Anschlussmanschette aus Bitumen EPDM Verbund, nach DIN EN 1253 mit erhöhtem Qualitätsstandard, aus Stahl feuerverzinkt, mit langlebiger Beschichtung gemäß DIN EN ISO 2178 auf Basis einer 2K-Epoxid-Kombination, Farbton: Rotbraun, bestehend aus Ablauftopf, Anschlussmanschette, Klemmring, Dichtelement, Etageneinsatz (für Aufbauhöhe 40 - 120 mm), Anschlussmanschette, Klemmring, Entwässerungsring, Siebaufnahme 100 x 100 mm (für Aufbauhöhe 35 - 150 mm), Edelstahlsieb, DN 50

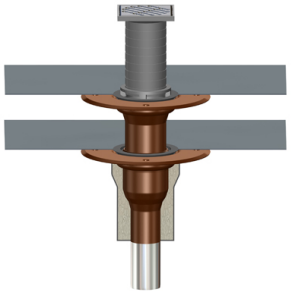

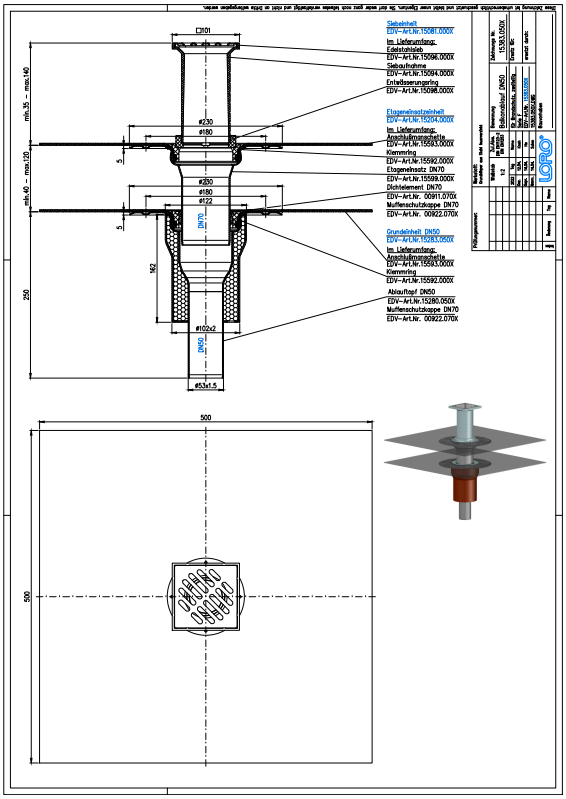

Artikeldaten

EAN-Code	4038088044711
ETIM Klasse	EC011398
Nennweite	DN 50
Gewicht	4,80 Kg (STK)
Warengruppe	4
Zolltarifnummer	73089098
Material / Farbe	Stahl feuerverzinkt, Silber

Verwendungshinweis

Die Serien E und F beinhalten Balkonabläufe als Einzelabläufe mit Anschlussmanschette. Serie F beinhaltet Einzelabläufe mit Anschlussmanschette mit höhenverstellbarer Siebaufnahme und Endsieb aus Edelstahl.

Downloads

Verlegeanleitung (PDF)
Maßzeichnung (PDF)
CAD 2D (DXF)
CAD 3D (DWG)
BIM 3D (STEP)
BIM 3D (IFC)

Alles online