LORO-X BALCONY DRAINS, SERIES F, TWO-PART UNIT, VERTICAL SOCKET, WITH THERMAL INSULATION DN 70

LORO-X balcony drain, vertical, two-part with insulation with height adjustment DN 70

Opis

LORO-X balcony drain, series F, two-piece, with thermal insulation, vertical outlet, with pre-fitted connecting collar made of bitumen/EPDM composite, according to DIN EN 1253 with raised quality standard, made of steel, hot-dip galvanized, with long-life coating according to DIN EN ISO 2178 on the basis of a 2-component epoxy combination, colour: red-brown, consisting of drain pot, connecting collar, clamping ring, sealing element, extension cartridge (for installation height 40 - 120 mm), connecting collar, clamping ring, drainage ring, holding fixture for strainer 100 x 100 mm (for installation height 35 - 150 mm), stainless steel strainer, DN70

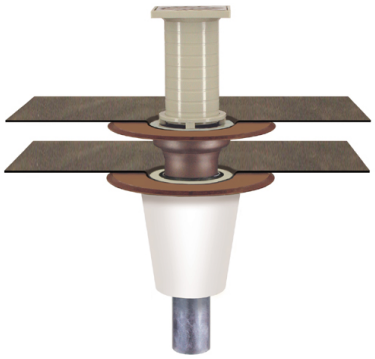

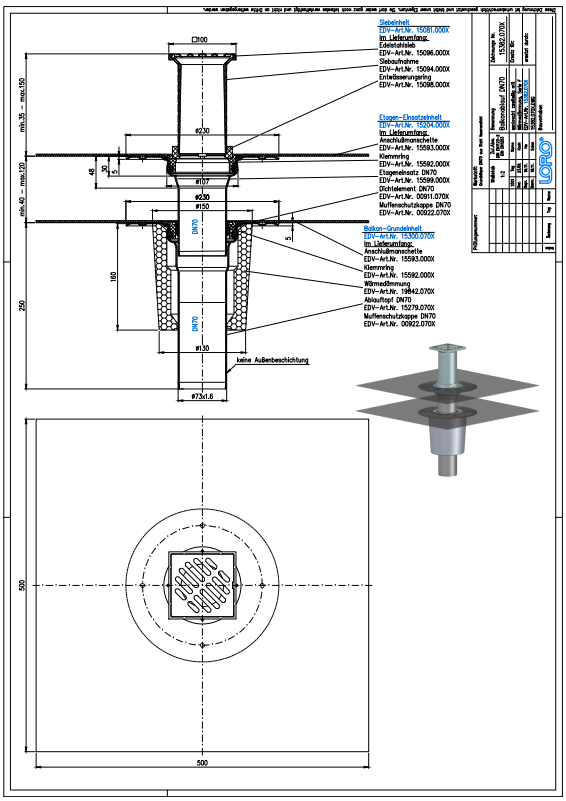

Dane artykułu

Kod EAN	4038088008096
Klasa ETIM	EC004949
Średnica nominalna	DN 70
Wymiary zewnętrzne (WxSxD)	230 x 230 x 504 mm
Waga	4,50 Kg (STK)
Grupa produktów	4
Numer taryfy celnej	73089098
Materiał / Kolor	Stahl feuerverzinkt, Silber

Wskazówki dotyczące użytkowania

Die Serien E und F beinhalten Balkonabläufe als Einzelabläufe mit Anschlussmanschette. Serie F beinhaltet Einzelabläufe mit Anschlussmanschette mit höhenverstellbarer Siebaufnahme und Endsieb aus Edelstahl.. Im Standard werden die Serien E und F aus feuerverzinktem Stahl mit zusätzlicher Beschichtung gefertigt. Auf Anfrage ist auch die Fertigung aus massivem Kupfer möglich.Einsatzgebiete Balkone mit Abdichtungsbahnen, Fliesen- oder Plattenbelag.

Pobieranie

Alles online

Instrukcja montażu (PDF)
Certyfikat (PDF)
CAD 2D (DXF)
BIM 3D (IFC)
Rysunek wymiarowy (PDF)
Aufbauschema (PDF)
CAD 3D (DWG)
Broszura (PDF)
Karta danych systemu LX 964
BIM 3D (STEP)