LORO-X BALCONY DRAINS, SERIES F, TWO-PART UNIT, VERTICAL SOCKET, WITH THERMAL INSULATION DN 50

LORO-X balcony drain, vertical, two-part with insulation with height adjustment DN 50

Descriere

LORO-X balcony drain, series F, two-piece, with thermal insulation, vertical outlet, with pre-fitted connecting collar made of bitumen/EPDM composite, according to DIN EN 1253 with raised quality standard, made of steel, hot-dip galvanized, with long-life coating according to DIN EN ISO 2178 on the basis of a 2-component epoxy combination, colour: red-brown, consisting of drain pot, connecting collar, clamping ring, sealing element, extension cartridge (for installation height 40 - 120 mm), connecting collar, clamping ring, drainage ring, holding fixture for strainer 100 x 100 mm (for installation height 35 - 150 mm), stainless steel strainer, DN50

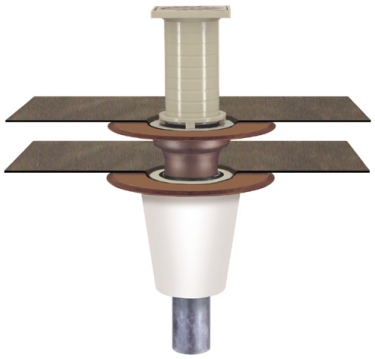

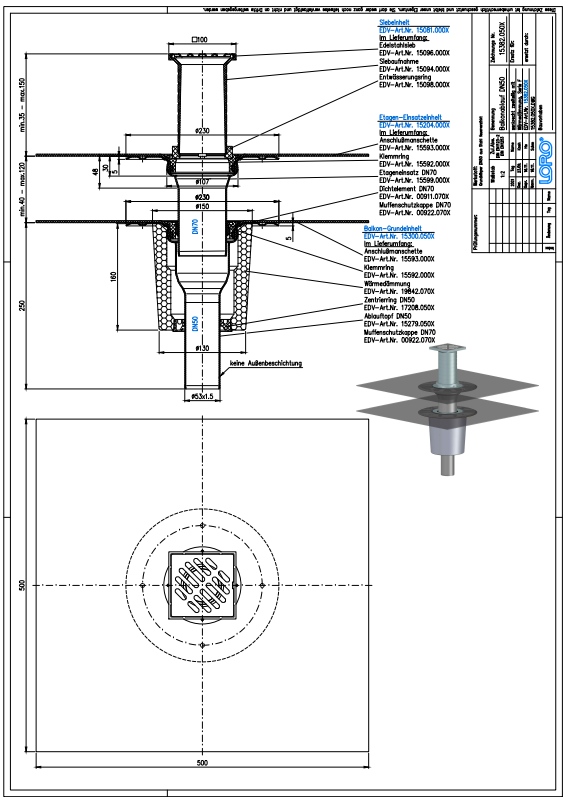

Date articol

Cod EAN	4038088008089
Clasă ETIM	EC004949
Diametru nominal	DN 50
Dimensiuni exterioare (ÎxLxA)	230 x 230 x 504 mm
Greutate	4,30 Kg (STK)
Grupă de produse	4
Număr tarif vamal	73089098
Material / Culoare	Stahl feuerverzinkt, Silber

Notă de utilizare

Die Serien E und F beinhalten Balkonabläufe als Einzelabläufe mit Anschlussmanschette. Serie F beinhaltet Einzelabläufe mit Anschlussmanschette mit höhenverstellbarer Siebaufnahme und Endsieb aus Edelstahl.. Im Standard werden die Serien E und F aus feuerverzinktem Stahl mit zusätzlicher Beschichtung gefertigt. Auf Anfrage ist auch die Fertigung aus massivem Kupfer möglich.Einsatzgebiete Balkone mit Abdichtungsbahnen, Fliesen- oder Plattenbelag.

Descărcări

Alles online

- Instructiuni de montaj (PDF)
- Certificat (PDF)
- CAD 2D (DXF)
- BIM 3D (IFC)
- Desen CAD (PDF)
- Aufbauschema (PDF)
- CAD 3D (DWG)
- Broșură (PDF)
- Fișă tehnică de sistem LX 962
- BIM 3D (STEP)