LORO-X BALCONY DRAINS, SERIES E, TWO-PART UNIT, VERTICAL SOCKET, WITH THERMAL INSULATION DN 50

LORO-X balcony drain vertical two-piece with heat insulation DN 50

Beschrijving

LORO-X balcony drain, series E, two-piece, with thermal insulation, vertical outlet, with pre-fitted connecting collar made of bitumen/EPDM composite, according to DIN EN 1253 with raised quality standard, made of steel, hot-dip galvanized, with long-life coating according to DIN EN ISO 2178 on the basis of a 2-component epoxy combination, colour: red-brown, consisting of drain pot, connecting collar, clamping ring, sealing element, extension cartridge (for installation height 40 - 120 mm), connecting collar, clamping ring, drainage ring, round strainer, DN50

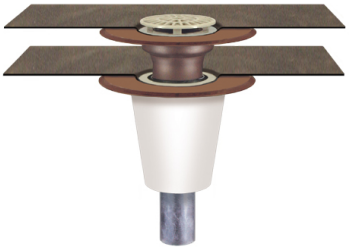

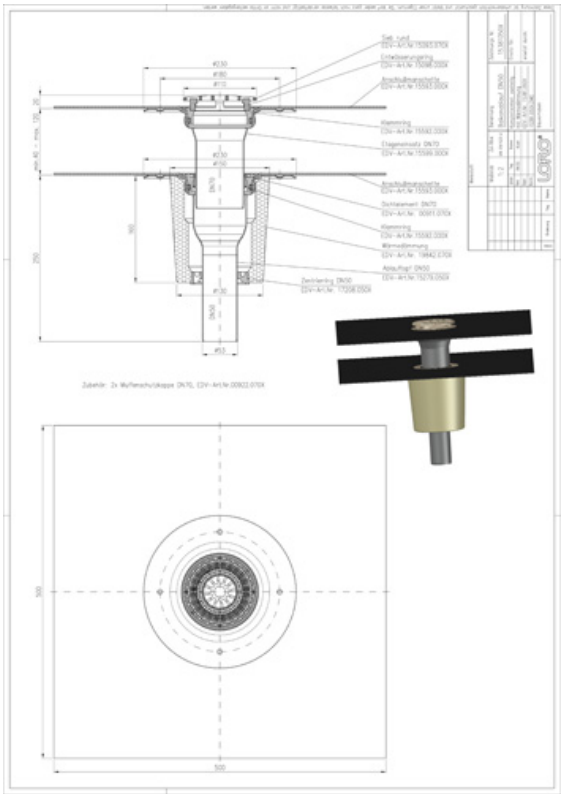

Artikelgegevens

EAN-code	4038088008065
ETIM Klasse	EC004949
Nominale diameter	DN 50
Buitenafmetingen (HxBxL)	230 x 230 x 370 mm
Gewicht	4,20 Kg (STK)
Productgroep	4
Douanetariefnummer	73089098
Materiaal / Kleur	Stahl feuerverzinkt, Silber

Gebruiksaanwijzing

Die Serien E und F beinhalten Balkonabläufe als Einzelabläufe mit Anschlussmanschette. Serie E beinhaltet Einzelabläufe mit Anschlussmanschette mit Endsieb aus Kunststoff. Im Standard werden die Serien E und F aus feuerverzinktem Stahl mit zusätzlicher Beschichtung gefertigt. Auf Anfrage ist auch die Fertigung aus massivem Kupfer möglich.Einsatzgebiete Balkone mit Abdichtungsbahnen, Fliesen- oder Plattenbelag.

Downloads

Alles online

Installatiehandleiding (PDF)
Certificaat (PDF)
CAD 2D (DXF)
BIM 3D (IFC)
Maattekening (PDF)
Aufbauschema (PDF)
CAD 3D (DWG)
Brochure (PDF)
Systeemdatablad LX 939
BIM 3D (STEP)