LORO-X BALCONY DRAINS, SERIES F, SINGLE-PART UNIT, VERTICAL SOCKET, WITH THERMAL INSULATION DN 70

LORO-X balcony drain vertical one-piece with insulation with height adjustment DN 70

Descripción

LORO-X balcony drain, series F, one-piece, with thermal insulation, vertical outlet, with pre-fitted connecting collar made of bitumen/EPDM composite, according to DIN EN 1253 with raised quality standard, made of steel, hot-dip galvanized, with long-life coating according to DIN EN ISO 2178 on the basis of a 2-component epoxy combination, colour: red-brown, consisting of drain pot, connecting collar, clamping ring, drainage ring, holding fixture for strainer 100 x 100 mm (for installation height 35 - 150 mm), stainless steel strainer DN70

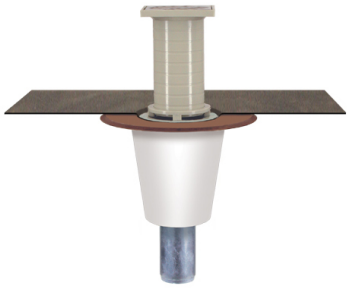

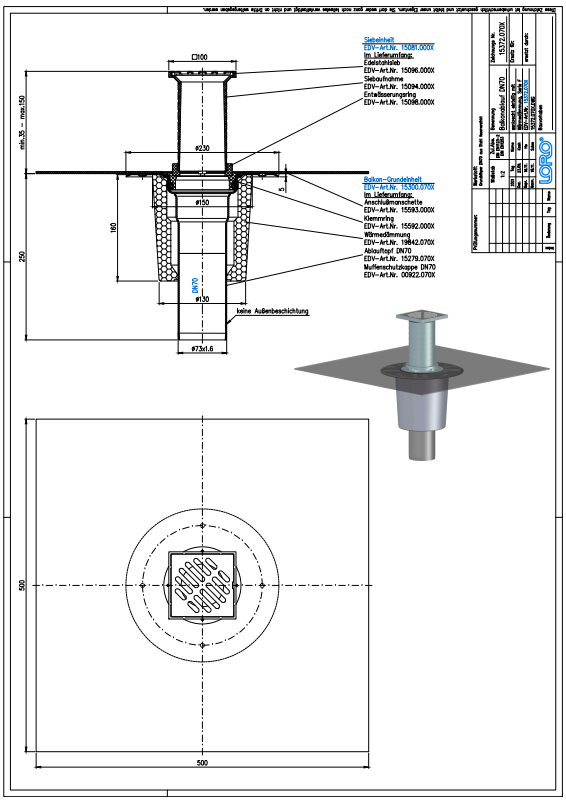

Datos del artículo

Código EAN	4038088008003
Clase ETIM	EC004949
Diámetro nominal	DN 70
Medidas exteriores (AxAxL)	230 x 230 x 404 mm
Peso	2,50 Kg (STK)
Grupo de productos	4
Número de arancel aduanero	73089098
Material / Color	Stahl feuerverzinkt, Silber

Nota de uso

Die Serien E und F beinhalten Balkonabläufe als Einzelabläufe mit Anschlussmanschette. Serie F beinhaltet Einzelabläufe mit Anschlussmanschette mit höhenverstellbarer Siebaufnahme und Endsieb aus Edelstahl.. Im Standard werden die Serien E und F aus feuerverzinktem Stahl mit zusätzlicher Beschichtung gefertigt. Auf Anfrage ist auch die Fertigung aus massivem Kupfer möglich.Einsatzgebiete Balkone mit Abdichtungsbahnen, Fliesen- oder Plattenbelag.

Descargas

Alles online

- Instrucciones de instalación (PDF)
- Certificado (PDF)
- CAD 2D (DXF)
- BIM 3D (IFC)
- Dibujo dimensional (PDF)
- Aufbauschema (PDF)
- CAD 3D (DWG)
- Folleto (PDF)
- Ficha técnica del sistema LX 964
- BIM 3D (STEP)