LORO-X BALCONY DRAINS, SERIES F, SINGLE-PART UNIT, VERTICAL SOCKET, WITH THERMAL INSULATION DN 50

LORO-X balcony drain vertical one-piece with insulation with height adjustment DN 50

Voce di capitolato

LORO-X balcony drain, series F, one-piece, with thermal insulation, vertical outlet, with pre-fitted connecting collar made of bitumen/EPDM composite, according to DIN EN 1253 with raised quality standard, made of steel, hot-dip galvanized, with long-life coating according to DIN EN ISO 2178 on the basis of a 2-component epoxy combination, colour: red-brown, consisting of drain pot, connecting collar, clamping ring, drainage ring, holding fixture for strainer 100 x 100 mm (for installation height 35 - 150 mm), stainless steel strainer DN50

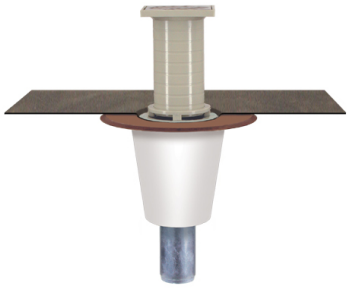

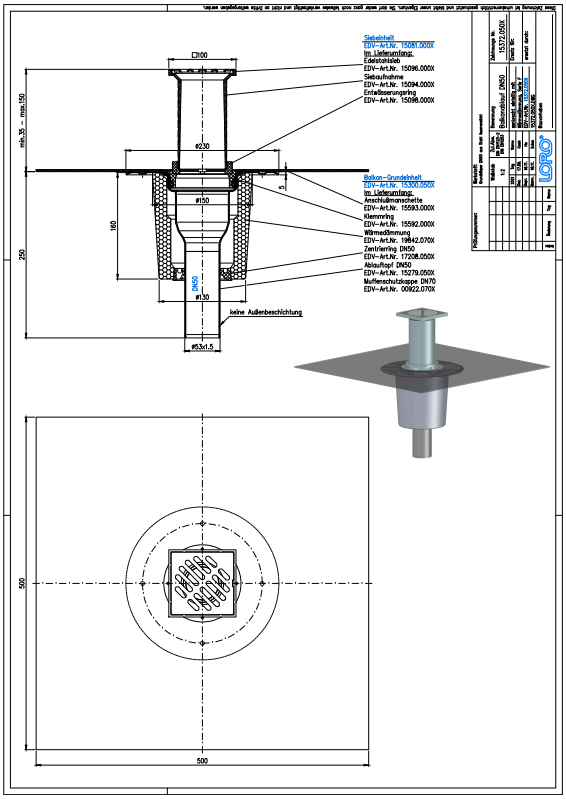

Dati articolo

Codice EAN	4038088007990
Classe ETIM	EC004949
Diametro nominale	DN 50
Misure esterne (AxLxP)	230 x 230 x 404 mm
Peso	2,50 Kg (STK)
Gruppo prodotti	4
Numero tariffa doganale	73089098
Materiale / Colore	Stahl feuerverzinkt, Silber

Note d'uso

Die Serien E und F beinhalten Balkonabläufe als Einzelabläufe mit Anschlussmanschette. Serie F beinhaltet Einzelabläufe mit Anschlussmanschette mit höhenverstellbarer Siebaufnahme und Endsieb aus Edelstahl.. Im Standard werden die Serien E und F aus feuerverzinktem Stahl mit zusätzlicher Beschichtung gefertigt. Auf Anfrage ist auch die Fertigung aus massivem Kupfer möglich.Einsatzgebiete Balkone mit Abdichtungsbahnen, Fliesen- oder Plattenbelag.

Download

Alles online

Istruzioni di installazione (PDF)
Certificato (PDF)
CAD 2D (DXF)
BIM 3D (IFC)
Disegno dimensionale (PDF)
Aufbauschema (PDF)
CAD 3D (DWG)
Brochure (PDF)
Scheda tecnica del sistema LX 962
BIM 3D (STEP)