LORO-X BALCONY DRAINS, SERIES F, SINGLE-PART UNIT, VERTICAL SOCKET, WITH THERMAL INSULATION DN 50

LORO-X balcony drain vertical one-piece with insulation with height adjustment DN 50

Opis

LORO-X balcony drain, series F, one-piece, with thermal insulation, vertical outlet, with pre-fitted connecting collar made of bitumen/EPDM composite, according to DIN EN 1253 with raised quality standard, made of steel, hot-dip galvanized, with long-life coating according to DIN EN ISO 2178 on the basis of a 2-component epoxy combination, colour: red-brown, consisting of drain pot, connecting collar, clamping ring, drainage ring, holding fixture for strainer 100 x 100 mm (for installation height 35 - 150 mm), stainless steel strainer DN50

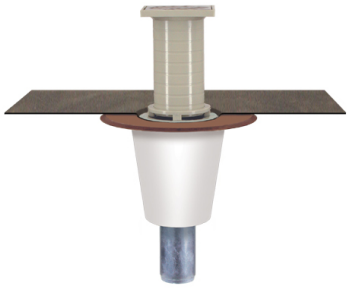

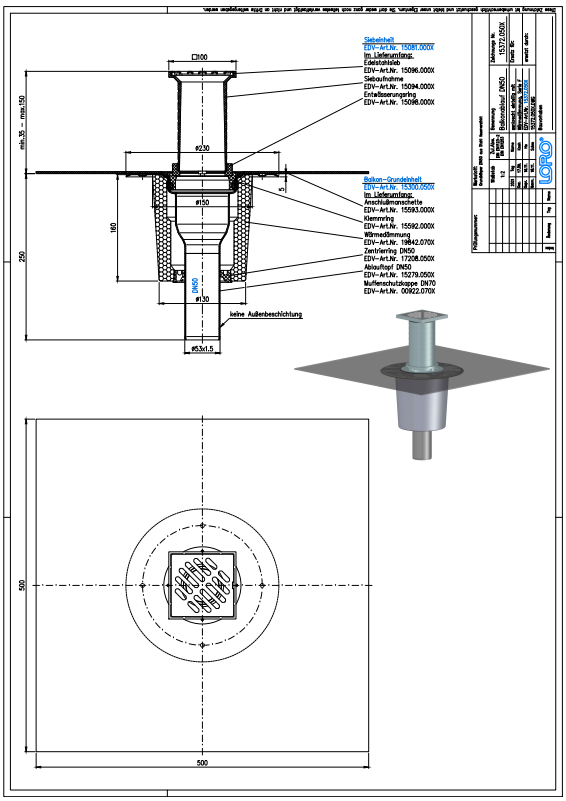

Podaci o artiklu

EAN kod	4038088007990
ETIM klasa	EC004949
Nazivni promjer	DN 50
Vanjske mjere (VxŠxD)	230 x 230 x 404 mm
Težina	2,50 Kg (STK)
Grupa proizvoda	4
Carinski tarifni broj	73089098
Materijal / Boja	Stahl feuerverzinkt, Silber

Napomena za upotrebu

Die Serien E und F beinhalten Balkonabläufe als Einzelabläufe mit Anschlussmanschette. Serie F beinhaltet Einzelabläufe mit Anschlussmanschette mit höhenverstellbarer Siebaufnahme und Endsieb aus Edelstahl.. Im Standard werden die Serien E und F aus feuerverzinktem Stahl mit zusätzlicher Beschichtung gefertigt. Auf Anfrage ist auch die Fertigung aus massivem Kupfer möglich.Einsatzgebiete Balkone mit Abdichtungsbahnen, Fliesen- oder Plattenbelag.

Preuzimanja

Alles online

- Upute za ugradnju (PDF)
- Certifikat (PDF)
- CAD 2D (DXF)
- BIM 3D (IFC)
- Dimenzijski crtež (PDF)
- Aufbauschema (PDF)
- CAD 3D (DWG)
- Prospekt (PDF)
- Tehnički list sustava LX 962
- BIM 3D (STEP)