LORO-X BALCONY DRAINS, SERIES E, TWO-PART UNIT, VERTICAL SOCKET, WITHOUT THERMAL INSULATION DN 70

LORO-X balcony drain, vertical, two-part without thermal insulationDN 70

Voce di capitolato

LORO-X balcony drain, series E, two-piece, without thermal insulation, vertical outlet, with pre-fitted connecting collar made of bitumen/EPDM composite, according to DIN EN 1253 with raised quality standard, made of steel, hot-dip galvanized, with long-life coating according to DIN EN ISO 2178 on the basis of a 2-component epoxy combination, colour: red-brown, consisting of drain pot, connecting collar, clamping ring, sealing element, extension cartridge (for installation height 40 - 120 mm), connecting collar, clamping ring, drainage ring, round strainer, DN70

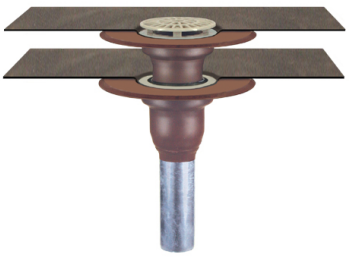

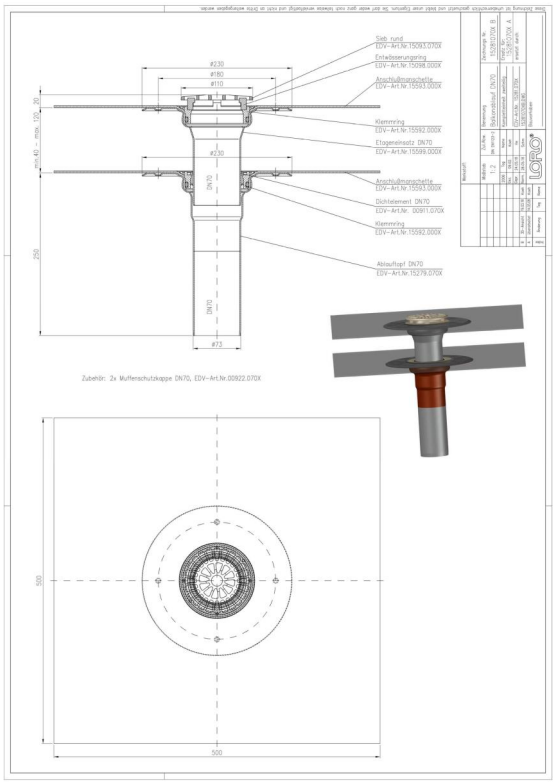

Dati articolo

Codice EAN	4038088007914
Classe ETIM	EC004949
Diametro nominale	DN 70
Misure esterne (AxLxP)	230 x 230 x 370 mm
Peso	4,10 Kg (STK)
Gruppo prodotti	4
Numero tariffa doganale	73089098
Materiale / Colore	Stahl feuerverzinkt, Silber

Note d'uso

Die Serien E und F beinhalten Balkonabläufe als Einzelabläufe mit Anschlussmanschette. Serie E beinhaltet Einzelabläufe mit Anschlussmanschette mit Endsieb aus Kunststoff. Im Standard werden die Serien E und F aus feuerverzinktem Stahl mit zusätzlicher Beschichtung gefertigt. Auf Anfrage ist auch die Fertigung aus massivem Kupfer möglich.Einsatzgebiete Balkone mit Abdichtungsbahnen, Fliesen- oder Plattenbelag.

Download

Alles online

Istruzioni di installazione (PDF)
Certificato (PDF)
CAD 2D (DXF)
BIM 3D (IFC)
Disegno dimensionale (PDF)
Aufbauschema (PDF)
CAD 3D (DWG)
Brochure (PDF)
Scheda tecnica del sistema LX 941
BIM 3D (STEP)