LORO-X BALCONY DRAINS, SERIES E, TWO-PART UNIT, VERTICAL SOCKET, WITHOUT THERMAL INSULATION DN 50

LORO-X balcony drain vertical two-piece without insulationDN 50

Voce di capitolato

LORO-X balcony drain, series E, two-piece, without thermal insulation, vertical outlet, with pre-fitted connecting collar made of bitumen/EPDM composite, according to DIN EN 1253 with raised quality standard, made of steel, hot-dip galvanized, with long-life coating according to DIN EN ISO 2178 on the basis of a 2-component epoxy combination, colour: red-brown, consisting of drain pot, connecting collar, clamping ring, sealing element, extension cartridge (for installation height 40 - 120 mm), connecting collar, clamping ring, drainage ring, round strainer, DN50

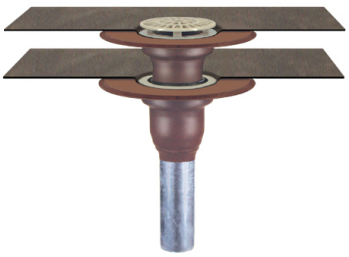

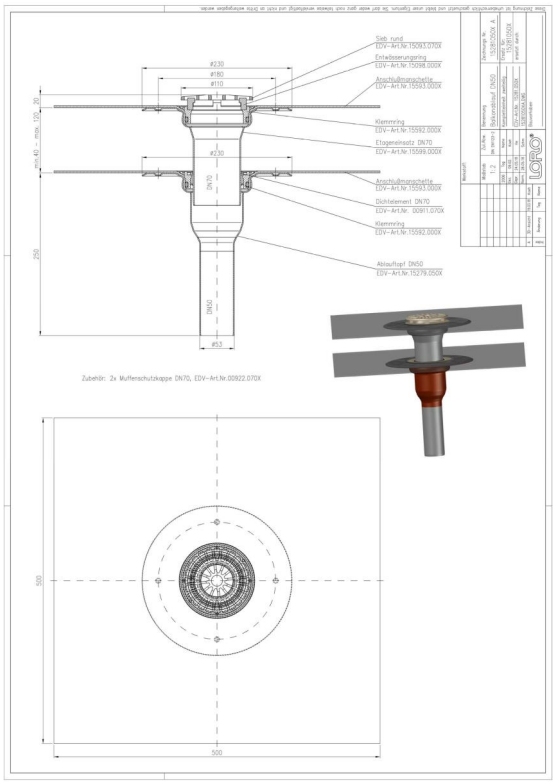

Dati articolo

Codice EAN	4038088007907
Classe ETIM	EC004949
Diametro nominale	DN 50
Misure esterne (AxLxP)	230 x 230 x 370 mm
Peso	3,90 Kg (STK)
Gruppo prodotti	4
Numero tariffa doganale	73089098
Materiale / Colore	Stahl feuerverzinkt, Silber

Note d'uso

Die Serien E und F beinhalten Balkonabläufe als Einzelabläufe mit Anschlussmanschette. Serie E beinhaltet Einzelabläufe mit Anschlussmanschette mit Endsieb aus Kunststoff. Im Standard werden die Serien E und F aus feuerverzinktem Stahl mit zusätzlicher Beschichtung gefertigt. Auf Anfrage ist auch die Fertigung aus massivem Kupfer möglich.Einsatzgebiete Balkone mit Abdichtungsbahnen, Fliesen- oder Plattenbelag.

Download

Alles online

Istruzioni di installazione (PDF)
Certificato (PDF)
CAD 2D (DXF)
Disegno dimensionale (PDF)
Aufbauschema (PDF)
CAD (DWG)
Brochure (PDF)
Scheda tecnica del sistema LX 939