LORO-X BALCONY DRAINS, SERIES F, SINGLE-PART UNITS, VERTICAL SOCKET, WITHOUT THERMAL INSULATION DN 70

LORO-X balcony drain vertical one-piece without insulation with height adjustment DN 70

Opis

LORO-X balcony drain, series F, one-piece, without thermal insulation, vertical outlet, with pre-fitted connecting collar made of bitumen/EPDM composite, according to DIN EN 1253 with raised quality standard, made of steel, hot-dip galvanized, with long-life coating according to DIN EN ISO 2178 on the basis of a 2-component epoxy combination, colour: red-brown, consisting of drain pot, connecting collar, clamping ring, drainage ring, holding fixture for strainer 100 x 100 mm (for installation height 35 - 150 mm), stainless steel strainer DN70

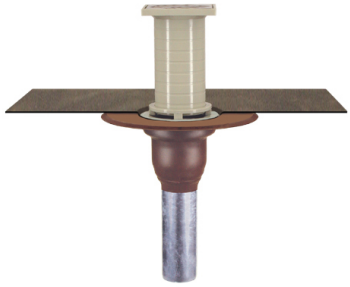

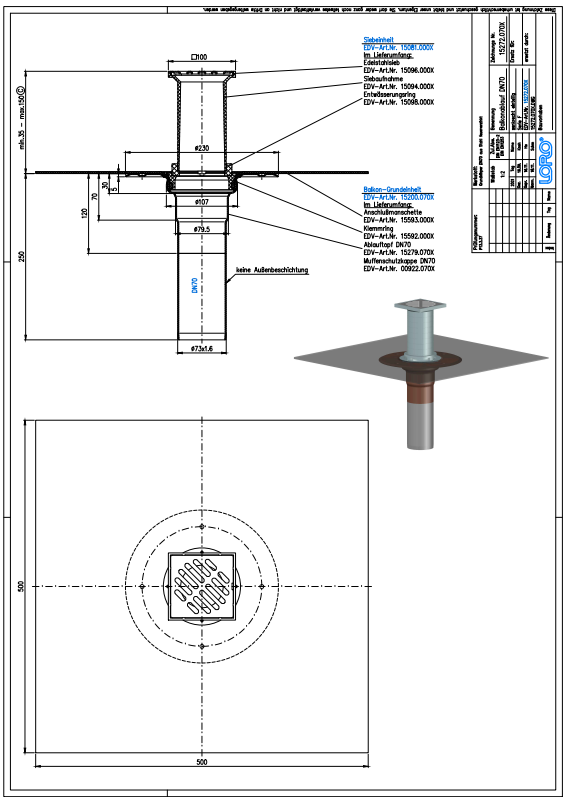

Podaci o artiklu

EAN kod	4038088007822
ETIM klasa	EC004949
Nazivni promjer	DN 70
Vanjske mjere (VxŠxD)	230 x 230 x 404 mm
Težina	2,40 Kg (STK)
Grupa proizvoda	4
Carinski tarifni broj	73089098
Materijal / Boja	Stahl feuerverzinkt, Silber

Napomena za upotrebu

Die Serien E und F beinhalten Balkonabläufe als Einzelabläufe mit Anschlussmanschette. Serie F beinhaltet Einzelabläufe mit Anschlussmanschette mit höhenverstellbarer Siebaufnahme und Endsieb aus Edelstahl.. Im Standard werden die Serien E und F aus feuerverzinktem Stahl mit zusätzlicher Beschichtung gefertigt. Auf Anfrage ist auch die Fertigung aus massivem Kupfer möglich.Einsatzgebiete Balkone mit Abdichtungsbahnen, Fliesen- oder Plattenbelag.

Preuzimanja

Alles online

Upute za ugradnju (PDF)
Certifikat (PDF)
CAD 2D (DXF)
BIM 3D (IFC)
Dimenzijski crtež (PDF)
Aufbauschema (PDF)
CAD 3D (DWG)
Prospekt (PDF)
Tehnički list sustava LX 964
BIM 3D (STEP)