## LORO-X BALCONY DRAINS, SERIES F, SINGLE-PART UNITS, VERTICAL SOCKET, WITHOUT THERMAL INSULATION DN 50

**LORO-X balcony drain vertical one-piece without insulation with height adjustment DN 50**

### Beskrivelse

LORO-X balcony drain, series F, one-piece, without thermal insulation, vertical outlet, with pre-fitted connecting collar made of bitumen/EPDM composite, according to DIN EN 1253 with raised quality standard, made of steel, hot-dip galvanized, with long-life coating according to DIN EN ISO 2178 on the basis of a 2-component epoxy combination, colour: red-brown, consisting of drain pot, connecting collar, clamping ring, drainage ring, holding fixture for strainer 100 x 100 mm (for installation height 35 - 150 mm), stainless steel strainer DN50

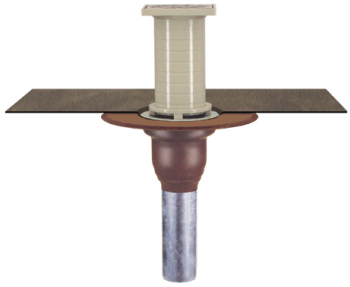

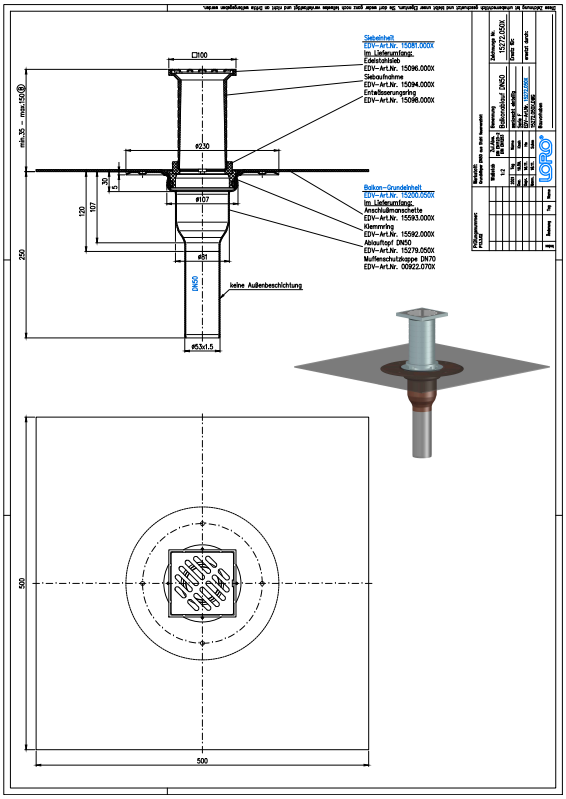


### Artikeldata

| | |
|---|---|
| EAN-kode | **4038088007815** |
| ETIM Klasse | **EC004949** |
| Nominel diameter | **DN 50** |
| Ydermål (HxBxL) | **230 x 230 x 404 mm** |
| Vægt | **2,20 Kg (STK)** |
| Produktgruppe | **4** |
| Toldtarifnummer | **73089098** |
| Materiale / Farve | **Stahl feuerverzinkt, Silber** |

### Brugsanvisning

Die Serien E und F beinhalten Balkonabläufe als Einzelabläufe mit Anschlussmanschette. Serie F beinhaltet Einzelabläufe mit Anschlussmanschette mit höhenverstellbarer Siebaufnahme und Endsieb aus Edelstahl.. Im Standard werden die Serien E und F aus feuerverzinktem Stahl mit zusätzlicher Beschichtung gefertigt. Auf Anfrage ist auch die Fertigung aus massivem Kupfer möglich.Einsatzgebiete Balkone mit Abdichtungsbahnen, Fliesen- oder Plattenbelag.

### Downloads

Alles online

- Installationsvejledning (PDF)
- Certifikat (PDF)
- CAD 2D (DXF)
- BIM 3D (IFC)
- Måltegning (PDF)
- Aufbauschema (PDF)
- CAD 3D (DWG)
- Brochure (PDF)
- Systemdatablad LX 962
- BIM 3D (STEP)