# LORO-X RECHTECKSPEIER, 300 MM,DN 100

**LORO-X rectangular drain 300 mm DN 100**

## Beskrivelsestekst

LORO-X Parapet rectangular emergency drain spout, for emergency drainage with gravity flow, replacement for article number 15198.100X, proof of performance according to specification sheet LX1881, made of stainless steel, DN100

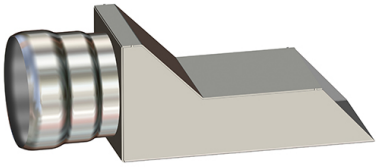

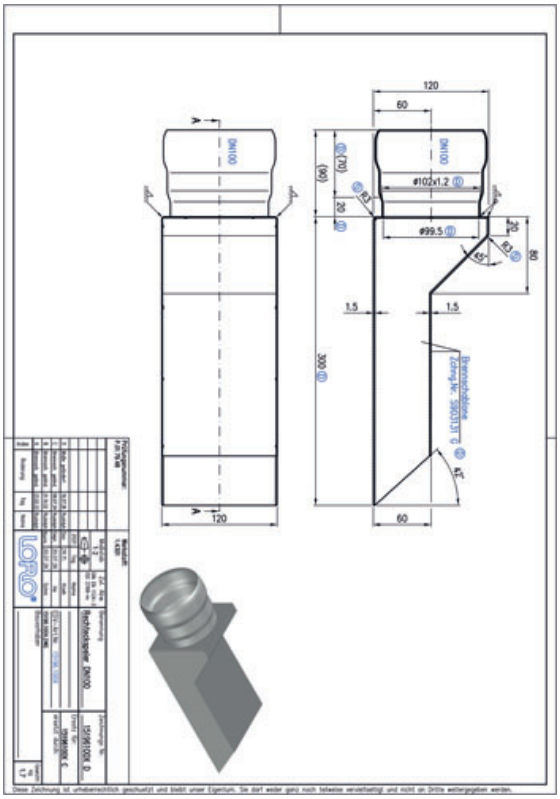


## Artikkeldata

| | |
|---|---|
| EAN-kode | 4038088105719 |
| ETIM-klasse | EC010565 |
| Nominell diameter | DN 100 |
| Nominell lengde/grad | 300 |
| Utvendige mål (HxBxL) | 120 x 120 x 390 mm |
| Vekt | 1,70 Kg (STK) |
| Produktgruppe | 9 |
| Tolltariffnummer | 73072980 |
| Materiale / Farge | Edelstahl, Silber |

## Bruksanvisning

LORO-X Rechteck-Speier fügen sich optimal in die Optik von eckigen Fassadenelementen (wie z.B. Klinker) ein. Auf Anfrage können Höhe und Breite des Speiers objektbezogen angepasst werden. Die Querschnittsfläche des eckigen Auslaufes entspricht mindestens dem Querschnitt des runden Anschlussrohres, sodass der freie Abfluss nicht behindert wird. Die Abtropfkante des Rechteck-Speiers sollte aus der Fassade herausstehen, um ein Herunterlaufen von Restwasser an der Fassade zu verringern.

## Nedlastinger

Alles online

Monteringsanvisning (PDF)
CAD 2D (DXF)
BIM 3D (IFC)
Måltegning (PDF)
CAD 3D (DWG)
Systemdatablad LX 1881
BIM 3D (STEP)