LORO-X RECHTECKSPEIER, 300 MM,DN 100

LORO-X rectangular drain 300 mm DN 100

Descriere

LORO-X Parapet rectangular emergency drain spout, for emergency drainage with gravity flow, replacement for article number 15198.100X, proof of performance according to specification sheet LX1881, made of stainless steel, DN100

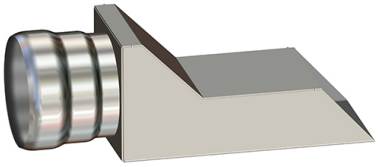

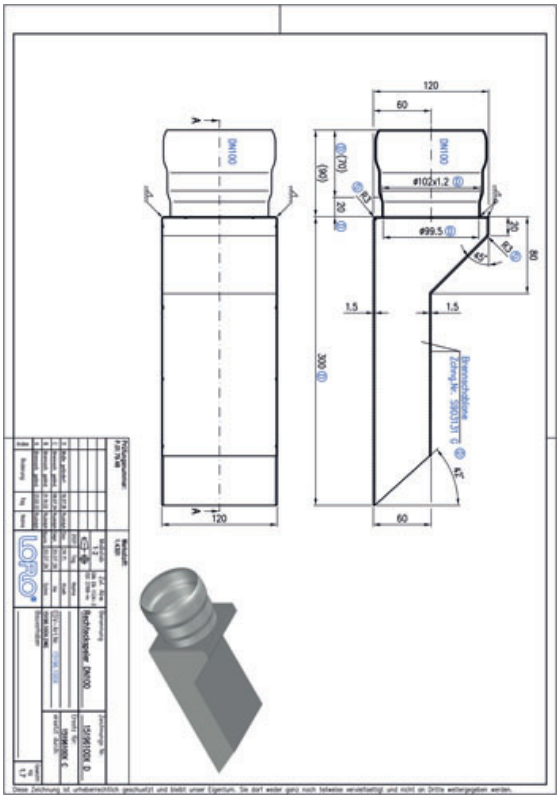

Date articol

Cod EAN	4038088105719
Clasă ETIM	EC010565
Diametru nominal	DN 100
Lungime/grad nominal	300
Dimensiuni exterioare (ÎxLxA)	120 x 120 x 390 mm
Greutate	1,70 Kg (STK)
Grupă de produse	9
Număr tarif vamal	73072980
Material / Culoare	Edelstahl, Silber

Notă de utilizare

LORO-X Rechteck-Speier fügen sich optimal in die Optik von eckigen Fassadenelementen (wie z.B. Klinker) ein. Auf Anfrage können Höhe und Breite des Speiers objektbezogen angepasst werden. Die Querschnittsfläche des eckigen Auslaufes entspricht mindestens dem Querschnitt des runden Anschlussrohres, sodass der freie Abfluss nicht behindert wird. Die Abtropfkante des Rechteck-Speiers sollte aus der Fassade herausstehen, um ein Herunterlaufen von Restwasser an der Fassade zu verringern.

Descărcări

Alles online

Instrucțiuni de montaj (PDF)
CAD 2D (DXF)
BIM 3D (IFC)
Desen CAD (PDF)
CAD 3D (DWG)
Fișă tehnică de sistem LX 1881
BIM 3D (STEP)